久江泵业
JIUJIANG PUMP CO.,LTD

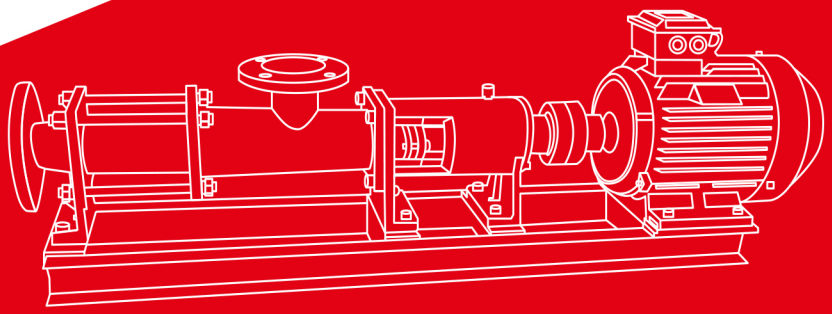

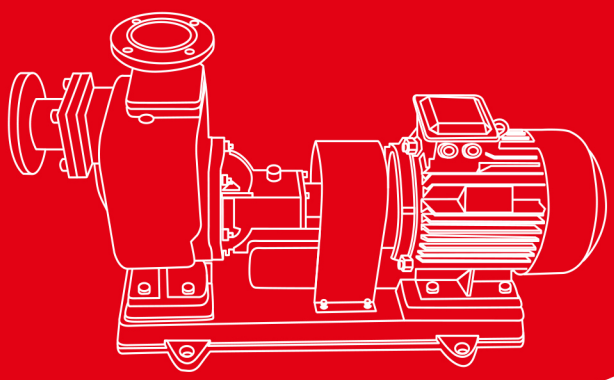

产品选型手册

浙江久江泵业有限公司

ZHEJIANG JIUJIANG PUMP INDUSTRY CO., LTD.

公司简介

Company Profile

久江泵业
JIUJIANG PUMP CO.,LTD

浙江久江泵业有限公司是专业从事各类水泵及附属产品生产和销售的企业，公司落座于具有“泵阀之乡”美称的温州瓯北，与市区隔江相望，甬台温、金丽温高速贯穿市中心；到火车站仅需20分钟车程，至机场不到1小时，交通十分便利，资讯发达。

企业自成立以来，充分的利用区域性专业集群优势，大力开发科技创新。多年来公司积国内水泵优秀企业的技术、人才、管理等资源优势，进行有效合理的整合，并辅以现代企业管理模式、科学高效的公司管理体制制度，通过近几年的快速发展，依靠雄厚的科技实力和扎实的管理基础，通过ISO9001-2000国际标准质量体认证。久江人通过“专注科技成就恒久品牌、专业技术造就长久品质、专心服务创造永久口碑”的宗旨，坚持诚信经营，在强手如林的泵阀行业占据了一席之地。

本公司主营产品：等各类水泵及配套产品，广泛用于农田灌溉、农村饮水、市政工程、电站、化工、水厂、工矿企业，公司以先进的设备合理的价格深受广大用户青睐。



产品目录 product list

ZW自吸排污泵 P01-02

ZWL直联式自吸排污泵 P03-04

ZX自吸离心泵 P05-06

ZX自吸离心泵 P05-06

ZXL直联式自吸离心泵 P07-08

CYZ-A-(L)自吸式油泵 P09-10

ST无堵塞自吸排污泵 P11-13

JJCZW柴油机自吸防汛泵车 P14-15

JJCST柴油机自吸排涝泵车 P16-17

QL-ZW/ZX真空辅助强自吸泵 P18-20

KZ-ZW/ZX空转自吸泵 P21-23

WFB无密封自控自吸泵 P24-25

ISG单级单吸立式管道离心泵 P26-27

ISW单级单吸卧式管道离心泵 P28-34

TD型单级管道离心泵 P35-38

JSE大流量循环泵 P39-40

无负压(恒压)变频稳压给水设备 P41

户外型智能一体化移动式设备房 P42

CDL/CDLF/CDBF立式不锈钢多级离心泵 P43-50

NHCN槽内立式泵 P51-52

NHCW槽外立式泵 P53-54

FP增强聚丙烯耐腐蚀离心泵 P55

FPZ增强聚丙烯耐腐蚀自吸泵 P56

EB同轴自吸式耐酸碱泵 P57-58

SLC无轴封磁力驱动泵 P59-60

SLQC无轴封磁力驱动泵 P61-62

CQ磁力驱动泵(磁力泵) P63-64

CQB不锈钢磁力驱动离心泵 P65-66

ZCQ自吸式磁力驱动泵 P67-68

G型单螺杆泵 P69-70

NM型单螺杆泵 P67-72

SFB/SFBX不锈钢耐腐蚀泵(自吸泵) P73

FSB氟塑料合金离心泵 P74

FZB氟塑料合金自吸泵 P75

IH化工离心泵 P76-79

IHF氟塑料衬里离心泵 P80-82

FY液下泵 P83

UHB-ZK耐腐耐磨砂浆泵 P84

QW/WQ潜水排污泵 P85-86

YW液下式排污泵 P87-88

GW管道式排污泵 P89

LW直立式排污泵 P90-92

久江泵业
JIUJIANG PUMP CO.,LTD









使用现场

Sample Project





热心服务

Enthusiastic service

久江泵业
JIUJIANG PUMP CO.,LTD



节能
Energy saving

环保
Environmental protection





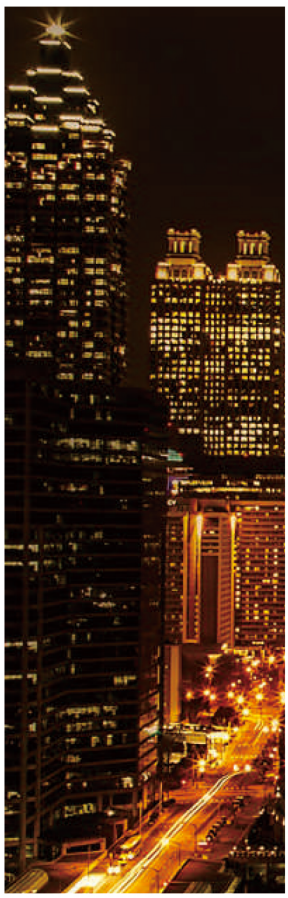





努力探索
Explore



久江泵业
JIUJIANG PUMP CO.,LTD

ZW自吸排污泵

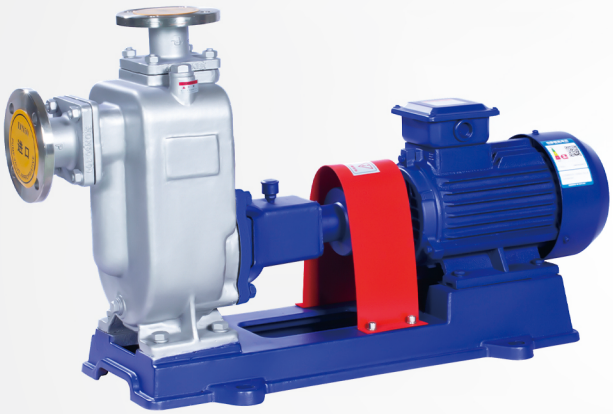

不锈钢

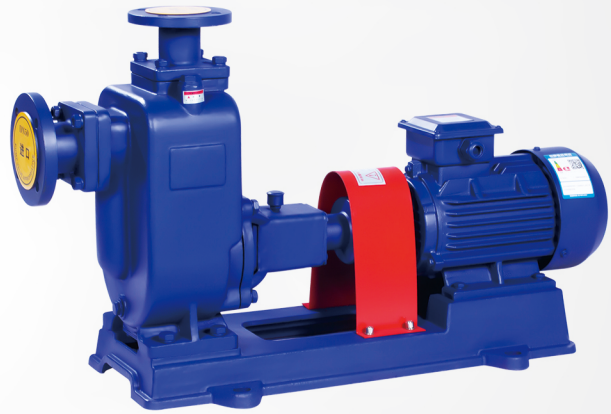

铸铁

产品概述

ZW系列自吸式无堵塞排污泵是在反复研究国内外同类技术的基础上开发成功的一种结构新颖的产品。

该泵集自吸和无堵塞排污于一体，采用轴向回流外混式，并通过泵体、叶轮流道的独特设计，即可象一般自吸清水泵那样不需要安装底阀和灌引水，又可吸排含有大颗粒固体和长纤维杂质液体，可广泛适用于市政排污工程、河塘养殖、轻工、造纸、纺织、食品、化工、电业、纤维、浆料和混合悬浮等化工介质最理想的杂质泵。

该泵与国内同类产品相比，具有结构简单、自吸性能好、排污能力强、高效节能，使用维修方便等特点， 在排污泵系列产品中属国内首创。各项技术性能指标居国内领先，达到国际先进水平，具有广阔的应用市场和发展前景。

使用范围

1、环境温度≤50℃，介质温度≤80℃，特殊要求可达200℃。
2、介质PH值铸铁材质为6-9，不锈钢为2-13。
3、介质重度不超过1240kg/m³。
4、自吸高度不能超过规定值4.5-5.5米，吸入管总长度为≤10米为宜。
5、通过能力悬浮颗粒直径为泵口径的60%，纤维长度为泵口径的5倍。

型号含义

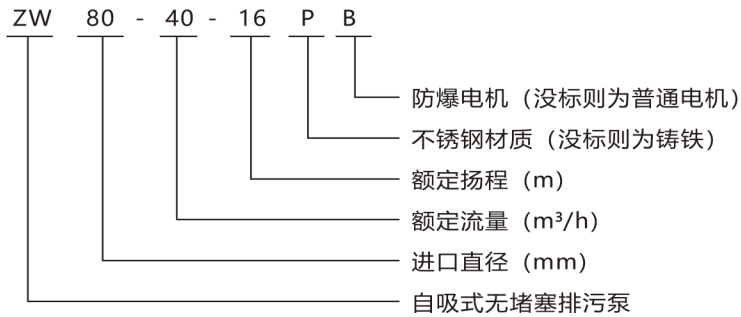

安装示意

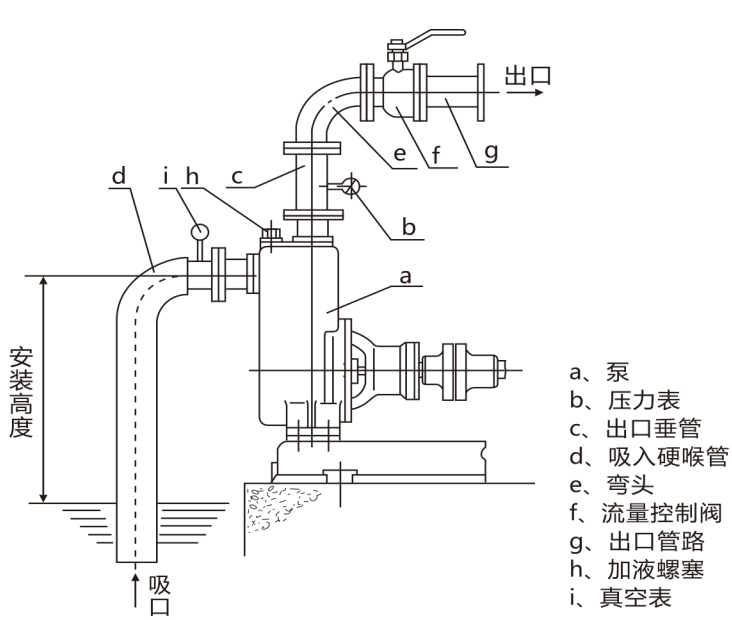

结构说明



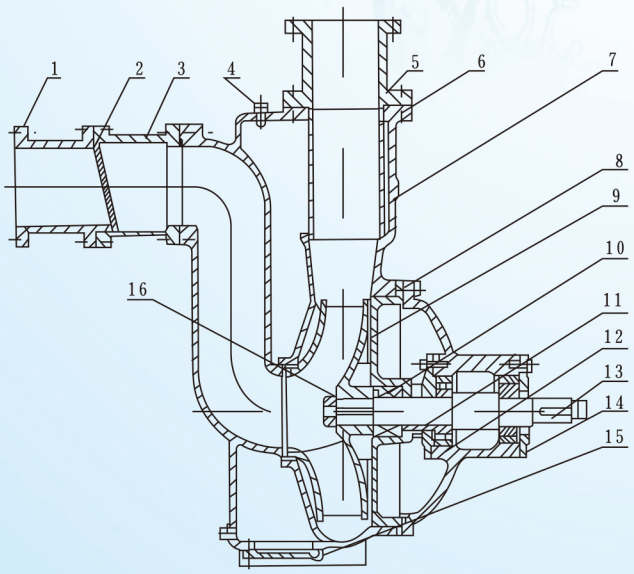

ZW系列自吸式无堵塞排污泵，主要由泵体、叶轮、后盖、机械密封、泵轴、轴承座、进口阀、气液分离管、加水阀门、进、排接管等组成。泵的结构见图。

泵的工作原理：泵体内设有储液腔，并通过上方的回流孔和下方的循环孔与泵工作腔相通，构成泵的轴向回流外混式系统。泵停止工作后，泵内腔已储有一定容积的液体。当泵起动时，泵内的储液在叶轮的作用下，夹带着空气被向上抛出，液体通过气液分离管的网格回流到工作腔，气体被排出泵外，使泵内形成一定的真空度，达到自吸的作用。

第二次工作时泵吸入口处装有单向逆止阀，因此不需再加储水即可起动。

1	进口接管	2	进口法兰	3	进口阀座	4	加水阀门
5	出口接管	6	泵体	7	气液分离管	8	后盖
9	叶轮	10	机械密封	11	挡水圈	12	轴承座
13	泵轴	14	轴承盖	15	底盖板	16	叶轮螺母螺栓

ZWL直联式自吸排污泵



不锈钢



铸铁

产品概述

该泵集自吸无堵塞排污于一体，采用轴向回流外混式，并通过泵体、叶轮流道的独特设计，即可像一般自吸清水泵那样不需要安装底阀和灌引水，又可吸排含有大颗粒固体的长纤维杂质液体，可广泛适用于市政排污工程。河塘养殖、轻工、造纸、纺织、食品、化工、电业、纤维、浆料和混合悬浮等化工介质最理想的杂质泵。

型号含义

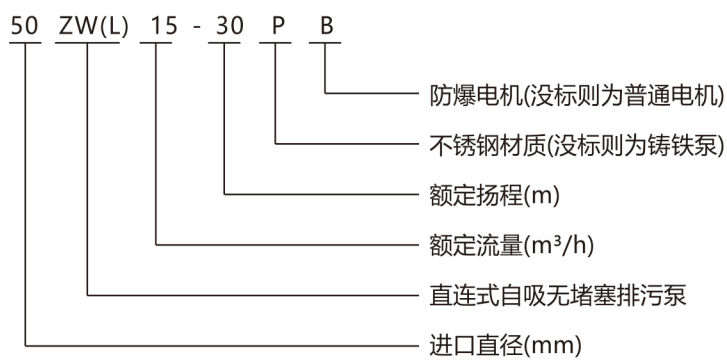

结构说明

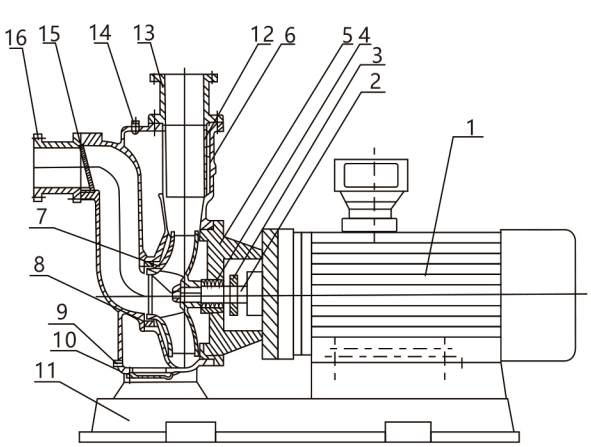

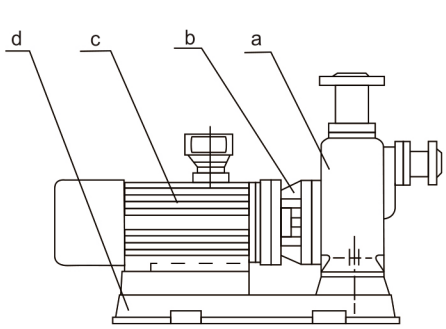

a、泵
b、泵盖
c、电机
d、底座

1	电动机:直接与水泵联接传送动力，采用名牌电机。
2	泵轴:与电机同轴。为电机加长轴，确保了轴的同心，使泵运行平衡、无噪音和振动现象，采用镀铬处理，增强了使用寿命。
3	挡水圈:防止因密封漏水而使电机进水。
4	机械密封:采用不锈钢、碳化钨、氟橡胶等材料制成。平衡式耐高温、高压机械密封，运行寿命长，不渗漏、高压机械密封，运行寿命长，不渗漏，对轴无磨损，不积水垢，保证工作环境的整洁。
5	泵盖:连接泵体和电机。
6	泵体:压出室和吸入室及气液分离室采用优秀水力模型设计而成，既美观又高效，设有安装底脚，便于安装和运行稳固。
7	叶轮:采用先进的水力模型设计而成，一般分单流道、双流道两种，具有高效率，通过能力佳，可靠性好等特点。
8	密封环:水泵叶轮与泵体接合处起密封作用
9	放水栓:当泵长期不用时，可以打开放水栓放干储液。
10	底盖板:当泵体内有沉垢淤积时，可打开底盖板清除污垢。
11	底盘:连接整泵便于安装，也可安装隔振器。
12	气液分离管:水泵里的水在泵起动时，通过气液分离管把空气排出，并使水回流，从而完成自吸过程。
13	出口接管:连接出水管道。
14	加水阀:当泵内腔储液不足时可打开阀门加水。
15	止回阀片:当泵停止工作时可阻止管道里的水回流。
16	进口接管:连接进口管道。

ZW/ZWL自吸排污泵/直联式自吸排污泵

久江泵业 JIUJIANG PUMP CO.,LTD

性能参数

型号 (Type)	进出口口径 (mm)	流量 (m^3/h)	扬程 (m)	功率 (Kw)	转速 (r/min)	自吸高度 (m)
25ZW(L)8-15	25/25	8	15	1.5-2	2900	5
32ZW(L)10-20	32/25	10	20	2.2-2	2900	5
32ZW(L)9-30	32/25	9	30	3-2	2900	5
40ZW(L)20-15	40/32	20	15	2.2-2	2900	5
40ZW(L)10-20	40/32	10	20	2.2-2	2900	5
40ZW(L)15-30	40/32	15	30	3-2	2900	5
50ZW(L)10-20	50/40	10	20	2.2-2	2900	5
50ZW(L)20-15	50/40	20	15	2.2-2	2900	5
50ZW(L)18-22	50/40	18	22	3-2	2900	5
50ZW(L)15-30	50/40	15	30	3-2	2900	5
50ZW(L)20-35	50/40	20	35	5.5-2	2900	5
50ZW(L)20-40	50/40	20	40	7.5-2	2900	5
50ZW(L)20-50	50/40	20	50	11-2	2900	5
65ZW(L)30-18	65/65	30	18	4-2	2900	5
65ZW(L)30-18D	65/65	30	18	4-4	1450	5
65ZW(L)25-30	65/65	25	30	5.5-2	2900	5
65ZW(L)25-40	65/65	25	40	7.5-2	2900	5
65ZW(L)25-50	65/65	25	50	11-2	2900	5
65ZW(L)40-25	65/65	40	25	7.5-2	2900	5
65ZW(L)65-25	65/65	65	25	7.5-2	2900	5
80ZW(L)40-16	80/65	40	16	4-2	2900	5
80ZW(L)40-16D	80/65	40	16	4-4	1450	5
80ZW(L)50-15	80/65	50	15	5.5-2	2900	5
80ZW(L)65-25	80/65	65	25	7.5-2	2900	5
80ZW(L)50-30	80/65	50	30	11-2	2900	5
80ZW(L)80-35	80/65	80	35	15-2	2900	5
80ZW(L)40-50	80/65	40	50	18.5-2	2900	5
80ZW(L)50-60	80/65	50	60	22-2	2900	5
100ZW(L)80-20	100/80	80	20	7.5-4	1450	5
100ZW(L)100-15	100/80	100	15	7.5-4	1450	5
100ZW(L)100-20	100/80	100	20	11-4	1450	5
100ZW(L)100-30	100/80	100	30	22-2	2900	5
100ZW(L)80-45	100/80	80	45	30-2	2900	5
100ZW(L)80-60	100/80	80	60	37-2	2900	5
100ZW(L)80-80	100/80	80	80	45-2	2900	5
125ZW(L)120-20	125/125	120	20	15-4	1450	5
150ZW(L)180-14	150/125	180	14	15-4	1450	5
150ZW(L)150-20	150/125	150	20	15-4	1450	5
150ZW(L)180-20	150/125	180	20	18.5-4	1450	5
150ZW(L)180-30	150/125	180	30	30-4	1450	5
150ZW(L)180-35	150/125	180	35	37-4	1450	5
150ZW(L)180-38	150/125	180	38	45-4	1450	5
150ZW(L)180-45	150/125	180	45	55-4	1450	5
200ZW(L)280-14	200/150	280	14	22-4	1450	5
200ZW(L)280-20	200/150	280	20	37-4	1450	5
200ZW(L)280-25	200/150	280	25	45-4	1450	5
200ZW(L)280-28	200/150	280	28	55-4	1450	5
250ZW(L)420-14	250/200	420	14	45-4	1450	5
250ZW(L)420-20	250/200	420	20	55-4	1450	5
300ZW(L)800-14	300/250	800	14	55-4	1450	5
300ZW(L)800-20	300/250	800	20	75-4	1450	5

ZX自吸离心泵

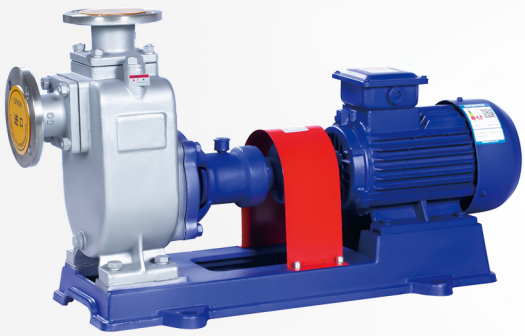

不锈钢

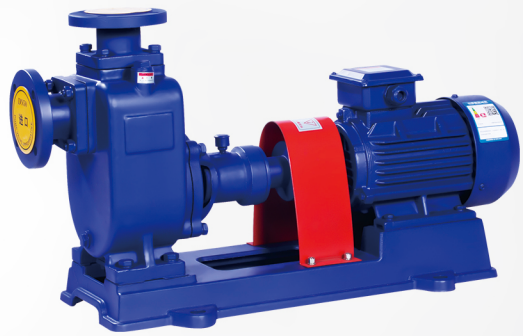

铸铁

产品概述

本单位生产的ZX系列自吸泵是根据国内外有关技术资料经吸收、消化、改进后研制而成的节能泵类产品。

该泵属自吸式离心泵，它具有结构紧凑、操作方便、运行平稳、维掮容易、效率高、寿命长，并有较强的自吸能力等优点。管路中不需安装底阀，工作前只需保证泵体内储有定量引液即可。因此简化了管路系统，又改善了劳功条件。

型号含义

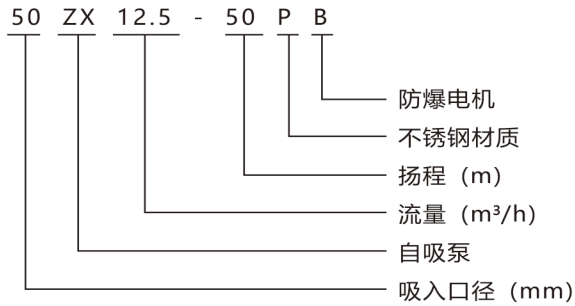

主要用途

1、适用于城市环保、建筑、消防、化工、制药、染料、印染、醇造、电力、电镀、造纸、工矿冲洗，设备冷却等。

2、装上摇臂式喷头，又可将水冲到空中后，散成细小雨滴进行喷雾，是农场、苗圃、果园、茶园的良好机具。

3、适用于清水、海水及带有酸、碱度的化工介质液体和带有一般糊状的浆料（介质粘度≤100厘珀、含固量可达30%以下）。

4、可和任何型号、规格的压滤机配套使用，将浆料送给压滤机时行压滤的最理想配套泵种。

安装示意

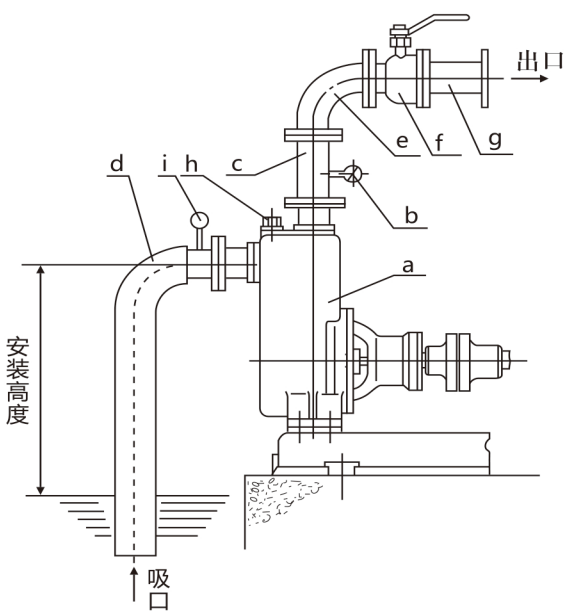

a、泵
b、压力表
c、出口垂管
d、吸入硬喉管
e、弯头
f、流量控制阀
g、出口管路
h、加液螺塞
i、真空表

结构说明



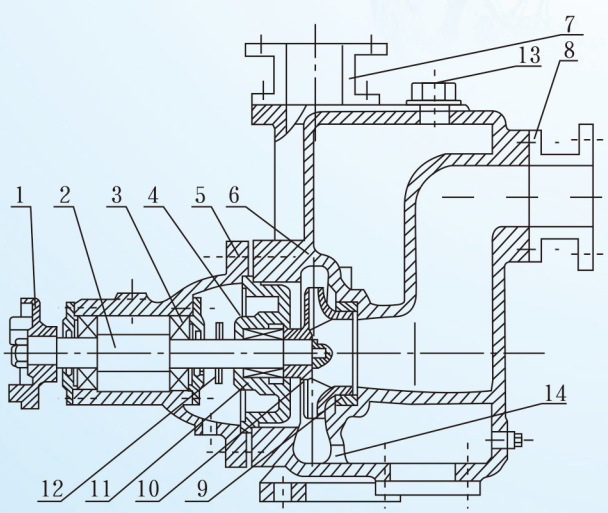

该泵均采用轴向回液的泵体结构。泵体由吸入室、储液室、涡卷室、回液孔、气液分离室等组成，泵正常起动后，叶轮将吸入室所存的液体及吸入管路中的空气一起吸入，并在叶轮内得以完全混合，在离心力的作用，液体夹带着气体想涡卷室外缘流动，在叶轮的外缘上形成有一定厚度的白色泡沫带及高速旋转液环。气液混合体通过扩散管进入气液分离室。此时，由于流速突然降低，较轻的气体从混合气液中被分离出来，气体通过泵体吐出继续上升排出。脱气后的液体回到储液室，并由回流孔再次进入叶轮，与叶轮内部从吸入管路中吸入的气体再次混合，在高速旋转的叶轮作用下，又流向叶轮外缘.....随着这个过程周而复始地进行下去，吸入管路中的空气不断减少，直到吸尽气体，完成自吸过程，泵便投入正常作业。

1	联轴器	2	泵轴	3	轴承	4	机械密封
5	轴承体	6	泵壳	7	出口座	8	进口座
9	前密封环	10	叶轮	11	后盖	12	挡水圈
13	加液孔	14	回液孔				

ZXL直联式自吸离心泵



不锈钢



铸铁

产品概述

ZXL直连式自吸泵系本单位根据国内外有关技术资料经消化、吸收、改进后研制而成的一种结构新颖的产品，属国内首创。各项技术性能指标居国内领先，达到国际先进水平，具有广阔的应用市场和发展前景。

产品特点

1、结构紧凑。该系列泵为卧式结构、机泵一体，外型美观、占地面积少，与普通自吸泵比较，占地面积减少30%，如采用IP54户外电机则无需泵房，可置于户外使用。

2、运行平稳、噪音低、组件同心度高。电机和泵直联，简化了中间结构，增加了运行的平稳性，叶轮具有极好的动静平稳，运行时无振动，低噪音、延长了轴承的使用寿命，改善了使用环境。

3、轴封采用优质机械密封，动、静环由硬质合金制成，耐磨损、无泄漏、使用寿命长。

4、采用先进水力模型、具有效率高、性能好等特点。

5、安装使用维修方便。吐出管路不需要装止回阀，吸入管路不需要安装底阀，因此简化了管路系统，又改善了劳动条件。

6、结构独特、自吸性能好，工作前只需保证泵体内储有定量引液即可。

型号含义

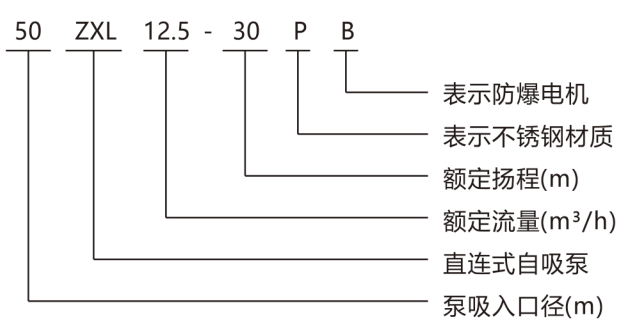

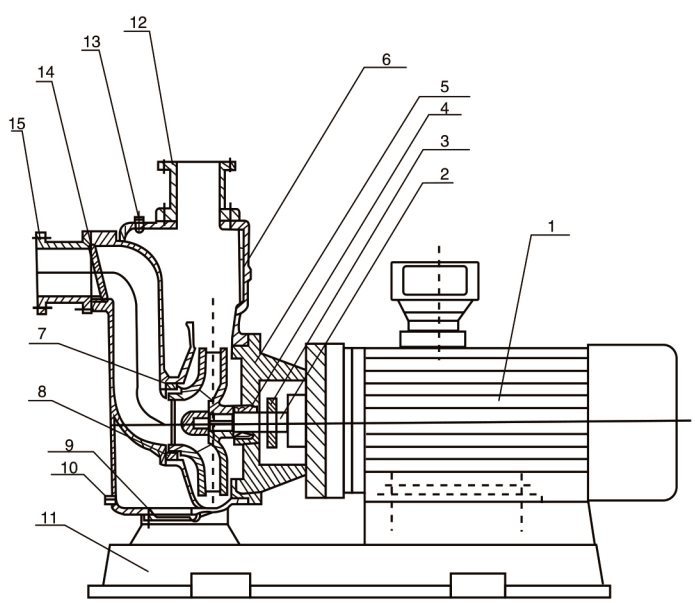

1	电动机：直接与水泵联接传送动力，采用名牌电机。CYZ-A-L泵采用名牌防爆电机。
2	泵轴：与电机同轴。为电机加长轴，确保了轴的同心，使泵运行平稳、无噪音和振动现象，采用镀铬处理，增强了使用寿命。
3	挡水圈：防止因密封漏水而使电机进水。
4	机械密封：采用不锈钢、碳化钨、氟橡胶等材料制成。平衡式耐高温、高压机械密封，运行寿命长，不渗漏、对轴无磨损，不积水垢，保证工作环境整洁。
5	泵盖：连接泵体和电机。
6	泵体：压出室和吸入室及气液分离室采用优秀水力模型设计而成，既美观又高效，设有安装底脚便于安装和运行稳固。
7	叶轮：采用先进的水力模型设计而成，具有高效率，可靠性好等特点。
8	密封环：水泵叶轮与泵体接合处起密封作用。
9	底盖板：当泵体内有沉垢淤积时，可打开底盖板清除污垢。
10	放水栓：当泵长期不用时，可以打开放水栓放干储液。
11	底盘：连接整泵便于安装，也可以安装隔振器。
12	出口接管：连接出水管道。
13	加水阀：当泵内腔储液不足时可打开阀门加水。
14	止回阀：当泵停止工作时可阻止管道里的水回流。
15	进口接管：连接进口管道。

性能参数

型号 (Type)	进出口口径 (mm)	流量 (m^3/h)	扬程 (m)	功率 (Kw)	转速 (r/min)	自吸高度 (m)
25ZX(L)3.2-20	25/25	3.2	20	1.1-2	2900	5
25ZX(L)3.2-32	25/25	3.2	32	1.5-2	2900	5
32ZX(L)3.2-20	32/32	3.2	20	1.1-2	2900	5
32ZX(L)3.2-32	32/32	3.2	32	1.5-2	2900	5
32ZX(L)3.2-50	32/32	3.2	50	3-2	2900	5
40ZX(L)6.3-20	40/40	6.3	20	1.5-2	2900	5
40ZX(L)6.3-32	40/40	6.3	32	2.2-2	2900	5
40ZX(L)10-40	40/40	10	40	4-2	2900	5
40ZX(L)6.3-50	40/40	6.3	50	4-2	2900	5
50ZX(L)15-12	50/50	15	12	1.5-2	2900	5
50ZX(L)18-20	50/50	18	20	2.2-2	2900	5
50ZX(L)12.5-32	50/50	12.5	32	3-2	2900	5
50ZX(L)20-30	50/50	20	30	4-2	2900	5
50ZX(L)14-35	50/50	14	35	4-2	2900	5
50ZX(L)10-40	50/50	10	40	4-2	2900	5
50ZX(L)12.5-50	50/50	12.5	50	5.5-2	2900	5
50ZX(L)15-60	50/50	15	60	7.5-2	2900	5
50ZX(L)20-75	50/50	20	75	11-2	2900	5
65ZX(L)30-15	65/65	30	15	3-2	2900	5
65ZX(L)25-32	65/65	25	32	5.5-2	2900	5
65ZX(L)25-50	65/65	25	50	7.5-2	2900	5
65ZX(L)25-70	65/65	25	70	15-2	2900	5
80ZX(L)35-13	80/80	35	13	3-2	2900	5
80ZX(L)43-17	80/80	43	17	4-2	2900	5
80ZX(L)50-20	80/80	50	20	5.5-2	2900	5
80ZX(L)40-22	80/80	40	22	5.5-2	2900	5
80ZX(L)50-32	80/80	50	32	7.5-2	2900	5
80ZX(L)60-40	80/80	60	40	11-2	2900	5
80ZX(L)60-50	80/80	60	50	15-2	2900	5
80ZX(L)60-55	80/80	60	55	18.5-2	2900	5
80ZX(L)60-70	80/80	60	70	22-2	2900	5
100ZX(L)80-15	100/100	80	15	7.5-2	2900	5
100ZX(L)100-20	100/100	100	20	11-2	2900	5
100ZX(L)100-32	100/100	100	32	15-2	2900	5
100ZX(L)100-40	100/100	100	40	18.5-2	2900	5
100ZX(L)100-50	100/100	100	50	22-2	2900	5
100ZX(L)100-65	100/100	100	65	30-2	2900	5
100ZX(L)70-75	100/100	70	75	30-2	2900	5
150ZX(L)150-20	150/150	150	20	18.5-2	2900	5
150ZX(L)150-32	150/150	150	32	22-2	2900	5
150ZX(L)150-40	150/150	150	40	37-2	2900	5
150ZX(L)170-55	150/150	170	55	45-2	2900	5
150ZX(L)170-65	150/150	170	65	55-2	2900	5
150ZX(L)160-80	150/150	160	80	55-2	2900	5
150ZX(L)200-32	150/150	200	32	30-4	1450	5
150ZX(L)200-40	150/150	200	40	37-4	1450	5
150ZX(L)200-45	150/150	200	45	45-4	1450	5
200ZX(L)350-20	200/200	350	20	37-4	1450	5
200ZX(L)350-25	200/200	350	25	45-4	1450	5
200ZX(L)400-32	200/200	400	32	55-4	1450	5
200ZX(L)350-40	200/200	350	40	55-4	1450	5
200ZX(L)350-45	200/200	350	45	75-4	1450	5
200ZX(L)280-63	200/200	280	63	90-4	1450	5
250ZX(L)500-32	250/250	500	32	75-4	1450	5
250ZX(L)400-50	250/250	400	50	90-4	1450	5
300ZX(L)600-32	300/300	600	32	90-4	1450	5
300ZX(L)500-50	300/300	500	50	110-4	1450	5

CYZ-A-(L)自吸式油泵

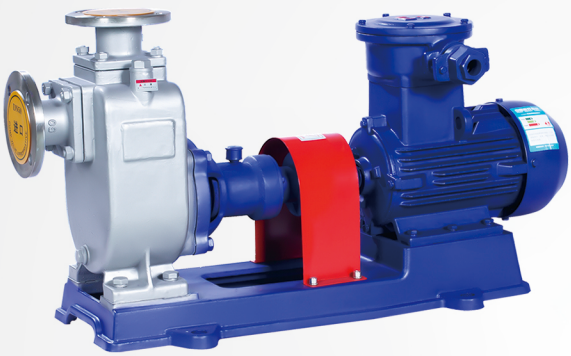

分体不锈钢

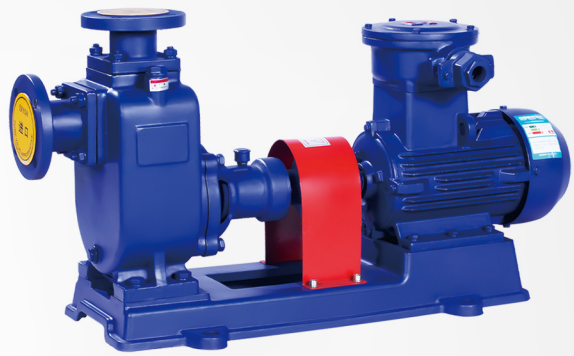

分体铸铁



直联不锈钢



直联铸铁

型号含义

100 C Y Z - A - (L) - 20

- 20 — 扬程（m）
- (L) — 带L是直联,不带是分体
- A — 第一次改进
- Z — 自吸
- Y — 输送介质为油
- C — 能满足船用要求
- 100 — 泵吸入口径（mm）

产品概述

本单位生产的CYZ-A型自吸式离心油泵是根据国内外有关技术资料经消化、吸收、改进后研制而成的最新泵类产品，国内空白独一无二。该泵适用于石油行业、陆地油库、油罐车的理想产品，并适合于作船用货油泵、舱底泵、消防泵和压载泵及机器冷却水循环等，分别输送汽油、煤油、柴油、航煤等石油产品的海水、清水，介质温度-20℃~+80℃，如输送化工液体可改用耐腐蚀机械密封。

泵的特点

1、该泵属自吸式离心泵，它具有结构简单操作方便、运行平稳、维护容易、效率高寿命长、具有较强的自吸能力等优点。管路中不需要底阀，工作前只需保证泵体内储有定量的引油即可。由于油轮或输水船舶上时可兼做扫舱泵,扫舱效果良好。

2、该泵是选用优质材料精制而成，密封采用硬质合金机械密封，经久耐用，吐出管路不需要安装安全阀，吸入管路不需要安装底阀因此简化了管路系统，又改善了劳动条件。

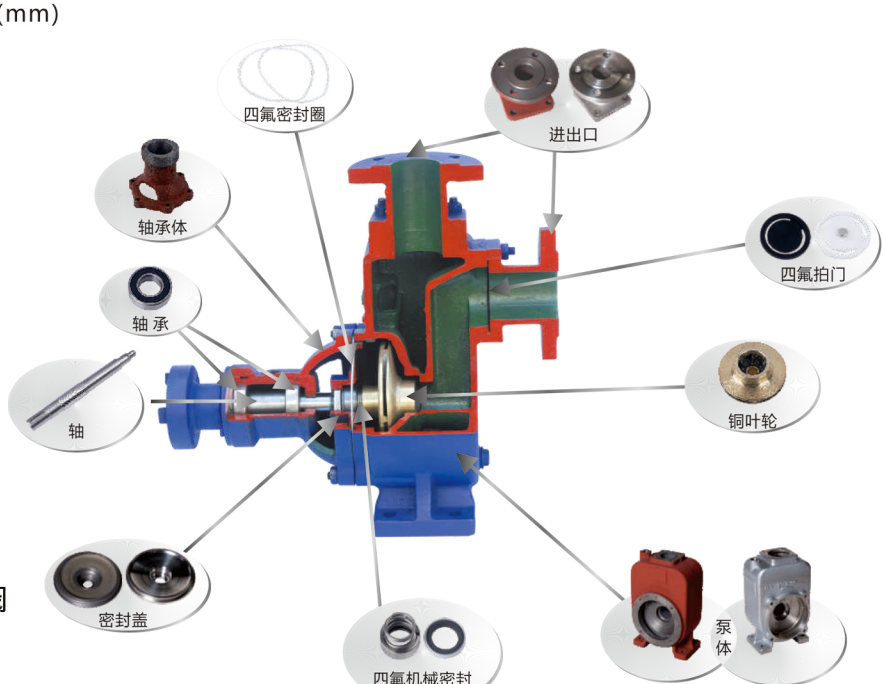

CYZ-A-(L)自吸式油泵

久江泵业 JIUJIANG PUMP CO.,LTD

性能参数

型号 (Type)	进出口口径 (mm)	流量 (m^3/h)	扬程 (m)	功率 (Kw)	转速 (r/min)	自吸高度 (m)
25CYZ-A-(L)-20	25/25	3.2	20	1.1-2	2900	5
25CYZ-A-(L)-32	25/25	3.2	32	1.5-2	2900	5
32CYZ-A-(L)-20	32/32	3.2	20	1.1-2	2900	5
32CYZ-A-(L)-32	32/32	3.2	32	1.5-2	2900	5
32CYZ-A-(L)-50	32/32	3.2	50	3-2	2900	5
40CYZ-A-(L)-20	40/40	6.3	20	1.5-2	2900	5
40CYZ-A-(L)-32	40/40	6.3	32	2.2-2	2900	5
40CYZ-A-(L)-40	40/40	10	40	4-2	2900	5
40CYZ-A-(L)-50	40/40	6.3	50	4-2	2900	5
50CYZ-A-(L)-12	50/50	15	12	1.5-2	2900	5
50CYZ-A-(L)-20	50/50	18	20	2.2-2	2900	5
50CYZ-A-(L)-32	50/50	12.5	32	3-2	2900	5
50CYZ-A-(L)-30	50/50	20	30	4-2	2900	5
50CYZ-A-(L)-35	50/50	14	35	4-2	2900	5
50CYZ-A-(L)-40	50/50	10	40	4-2	2900	5
50CYZ-A-(L)-50	50/50	12.5	50	5.5-2	2900	5
50CYZ-A-(L)-60	50/50	15	60	7.5-2	2900	5
50CYZ-A-(L)-75	50/50	20	75	11-2	2900	5
65CYZ-A-(L)-15	65/65	30	15	3-2	2900	5
65CYZ-A-(L)-32	65/65	25	32	5.5-2	2900	5
65CYZ-A-(L)-50	65/65	25	50	7.5-2	2900	5
65CYZ-A-(L)-70	65/65	25	70	15-2	2900	5
80CYZ-A-(L)-13	80/80	35	13	3-2	2900	5
80CYZ-A-(L)-17	80/80	43	17	4-2	2900	5
80CYZ-A-(L)-20	80/80	50	20	5.5-2	2900	5
80CYZ-A-(L)-22	80/80	40	22	5.5-2	2900	5
80CYZ-A-(L)-32	80/80	50	32	7.5-2	2900	5
80CYZ-A-(L)-40	80/80	60	40	11-2	2900	5
80CYZ-A-(L)-50	80/80	60	50	15-2	2900	5
80CYZ-A-(L)-55	80/80	60	55	18.5-2	2900	5
80CYZ-A-(L)-70	80/80	60	70	22-2	2900	5
100CYZ-A-(L)-15	100/100	80	15	7.5-2	2900	5
100CYZ-A-(L)-20	100/100	100	20	11-2	2900	5
100CYZ-A-(L)-32	100/100	100	32	15-2	2900	5
100CYZ-A-(L)-40	100/100	100	40	18.5-2	2900	5
100CYZ-A-(L)-50	100/100	100	50	22-2	2900	5
100CYZ-A-(L)-65	100/100	100	65	30-2	2900	5
100CYZ-A-(L)-75	100/100	70	75	30-2	2900	5
150CYZ-A-(L)-20	150/150	150	20	18.5-2	2900	5
150CYZ-A-(L)-32	150/150	150	32	22-2	2900	5
150CYZ-A-(L)-40	150/150	150	40	37-2	2900	5
150CYZ-A-(L)-55	150/150	170	55	45-2	2900	5
150CYZ-A-(L)-65	150/150	170	65	55-2	2900	5
150CYZ-A-(L)-80	150/150	160	80	55-2	2900	5
150CYZ-A-(L)-32	150/150	200	32	30-4	1450	5
150CYZ-A-(L)-40	150/150	200	40	37-4	1450	5
150CYZ-A-(L)-45	150/150	200	45	45-4	1450	5
200CYZ-A-(L)-20	200/200	350	20	37-4	1450	5
200CYZ-A-(L)-25	200/200	350	25	45-4	1450	5
200CYZ-A-(L)-32	200/200	400	32	55-4	1450	5
200CYZ-A-(L)-40	200/200	350	40	55-4	1450	5
200CYZ-A-(L)-45	200/200	350	45	75-4	1450	5
200CYZ-A-(L)-63	200/200	280	63	90-4	1450	5
250CYZ-A-(L)-32	250/250	500	32	75-4	1450	5
250CYZ-A-(L)-50	250/250	400	50	90-4	1450	5
300CYZ-A-(L)-32	300/300	600	32	90-4	1450	5
300CYZ-A-(L)-50	300/300	500	50	110-4	1450	5

ST无堵塞自吸排污泵



产品概述

ST型无堵塞自吸式排污泵(以下简称泵)，适用于市政污水和工业废水的处理工程，以及各类废水分级处理和集中处理系统，有“自吸污水泵之王”之称，是最理想的新一代污水泵产品。

型号含义

ST 4 E/M Q/S/L H/Q R/C/S/L 1450

- 1450表示泵额定转速
- 泵轴磨损盘材质，R表示3Cr13，C表示45，S表示304，L表示316
- 泵体材质：H表示灰铸铁，Q表示球墨铸铁
- 叶轮材质：Q表示球墨铸铁，S表示304铸钢，L表示316铸钢
- E表示法兰和轴为英制；M表示法兰和轴为公制
- 泵进出口直径
- 无堵塞自吸式排污泵

运行条件

1、液体温度：0°C-40°C，介质密度≤1.2×10³kg/m³，pH值5-9；
2、介质中固相物的容积比≤2%；
3、最大通过颗粒直径：ST-2 38mm；ST-3 63mm；ST-4/ST-6/ST-8/ST-10 76mm；
4、环境温度：≤40°C；
5、海拔：最高1000m。

主要用途

1、用于处理非易燃、易爆液体，雨水和一般污水，市政排污工程，建筑工地，人防系统排水站；
2、轻工、造纸、纺织、食品、化工、电业、矿山等工业废水，住宅区的污水排放；
3、水净化系统的污水及沉淀物，制革业、屠宰场污水、河塘养殖业；
4、酿酒业和食糖业，不具有强腐蚀性但已被严重污染的污水排放。

ST无堵塞自吸排污泵

久江泵业 JIUJIANG PUMP CO.,LTD

性能参数

型号	转速 RPM	流量Q		扬程H	配套功率		进出口直径	通过颗粒直径	最大吸程
		m^3/h	l/s	m	kW	HP	mm	mm	m
ST-2	1150	15	4.2	4.0	1.1	1.5	50 (2`)	38	5.0
	1450*	20	5.6	6.5	1.5	2			6.5
	1750	25	6.9	9.5	3	4			6.5
	2050	28	7.8	13.5	4.0	5.5			6.5
	2350	32	8.9	18.0	7.5	10			6.5
	2650	35	9.7	23.0	7.5	10			6.5
	2900	40	11.1	27.0	9.2	12.5			6.5
ST-3	650	25	6.9	2	0.75	1	80 (3`)	63	1.5
	750*	30	8.3	3	1.5	2			1.8
	850	32.5	9.0	4	1.5	2			2.4
	950*	40	11.1	4.5	1.5	2			3.0
	1050	42.5	11.8	5.5	3	4			4.0
	1150	45	12.5	7	4	5.5			4.9
	1250	50	13.9	8	4	5.5			5.5
	1350	52.5	14.6	10	5.5	7.5			5.8
	1450*	55	15.3	11.5	5.5	7.5			6.4
	1550	60	16.7	12.5	7.5	10			6.4
	1650	65	18.1	14.5	11	15			6.7
	1750	70	19.4	16	11	15			6.7
	1850	72.5	20.1	18	15	20			7.6
	1950	75	20.8	20	15	20			7.6
	2050	80	22.2	22.5	18.5	25			7.6
	2150	85	23.6	24.5	18.5	25			7.6
ST-4	650	40	11.1	3	1.5	2	100 (4`)	76	1.5
	750*	45	12.5	4	1.5	2			2.4
	850	53	14.7	5	2.2	3			4.9
	950*	60	16.7	6	3	4			5.8
	1050	65	18.1	7.5	5.5	7.5			6.7
	1150	72	20.0	9	5.5	7.5			7.3
	1250	80	22.2	10.5	7.5	10			7.6
	1350	85	23.6	12.5	11	15			7.6
	1450*	100	27.8	13.5	11	15			7.6
	1550	110	30.6	15.5	15	20			7.6
	1650	115	31.9	18	18.5	25			7.6
	1750	120	33.3	20	22	30			7.6
	1850	130	36.1	22.5	30	40			7.6
	1950	135	37.5	25	30	40			7.6
ST-6	650	100	27.8	3.5	3	4	100 (4`)	76	2.4
	750*	125	34.7	4.5	4	5.5			2.7
	850	150	41.7	5.5	7.5	10			3.6
	950*	160	44.4	7.5	7.5	10			4.2
	1050	180	50.0	9.0	11	15			5.5
	1150	200	55.6	10.0	15	20			6.4
	1250	220	61.1	12.5	22	30			6.4
	1350	230	63.9	15	30	40			6.7
	1450*	250	69.4	17	30	40			7.0
	1550	280	77.8	18	37	50			7.6

ST无堵塞自吸排污泵

性能参数

型号	转速 RPM	流量Q		扬程H	配套功率		进出口直径	通过颗粒直径	最大吸程
		m^3/h	l/s	m	kW	HP	mm	mm	m
ST-8	650	200	55.6	6	7.5	10	200 (8`)	76	2.7
	750*	230	63.9	8	11	15			3.7
	850	260	72.2	10	15	20			4.6
	950*	300	83.3	12	22	30			5.2
	1050	320	88.9	15	30	41			6.1
	1150	350	97.2	18	37	50			6.4
	1250	400	111.1	20	55	75			6.7
	1350	450	125.0	23	75	102			7
	1450*	500	138.9	26	75	102			7
ST-10	650	250	69	6.5	11	15	250 (10`)	76	2.1
	750*	300	83	8.5	15	20			3.4
	850	350	97	11	22	30			4.3
	950*	400	111	13	30	41			5.2
	1050	450	125	16	45	61			5.5
	1150	500	139	19	55	75			5.5
	1250	525	146	23	75	102			5.8
	1350	550	153	27	90	122			6.7
	1450*	600	167	31	90	122			6.7

JJCZW/JJCZX柴油机自吸防汛泵车

久江泵业
JIUJIANG PUMP CO.,LTD



产品概述

JJCZW型柴油机式自吸排污泵集自吸和无堵塞排污、可移动于一体。即可像一般清水自吸泵那样不需安装底阀，不需灌引水，又可抽吸含有大颗粒固体块的长纤维污物、沉淀物、废矿杂质、粪便处理及一切工程污水物，完全减轻工人的劳动强度，而且安装方便、性能稳定、极少维修。配合柴油机的可移动性，不需引用电线的原因提高了该泵的灵活性。该泵安装的拖车上可作为工程排涝、市政排涝救急车使用。

型号含义

100 JJCZW JJCZX P 100 15

- 15：额定扬程（m）
- 100：额定流量（m^3/h）
- P：不锈钢材质（没标则为铸铁）
- JJCZX：清水柴油机式自吸离心泵
- JJCZW：污水柴油机式自吸排污泵
- 100：进口直径（mm）

使用范围

1、JJCZW型柴油机式自吸排污泵工作环境温度≤50℃，介质温度≤80℃；

2、JJCZW型柴油机式自吸排污泵使用介质PH值：铸铁材质为6-9，不锈钢材质为1-14；

3、JJCZW型柴油机式自吸排污泵使用介质中杂质总重量不超过介质总重量的15%，介质比重不超过1240千克/立方米；

4、JJCZW型柴油机式自吸排污泵使用介质通过颗粒最大直径泵口径的60%，纤维长度为泵口径的5倍；

5、JJCZW型柴油机式自吸排污泵自吸高度不能超过该泵的规定值，吸入管总长度为≤10米为宜。

JJCZW/JJCZX柴油机自吸防汛泵车

性能参数

型号	进/出口口径 (mm)	流量 (m^3/h)	扬程 (m)	功率 (KW)	转速 (r/min)	自吸高度 (m)
JJCZW150-20	DN150/DN150	150	20	30	1500	5
JJCZW180-14	DN150/DN150	180	14	30	1500	5
JJCZW200-10	DN150/DN150	200	10	30	1500	5
JJCZW180-20	DN150/DN150	180	20	30	1500	5
JJCZW200-15	DN150/DN150	200	15	30	1500	5
JJCZW180-30	DN150/DN150	180	30	41	1500	5
JJCZW180-35	DN150/DN150	180	35	50	1500	5
JJCZW180-38	DN150/DN150	180	38	65	1500	5
JJCZW180-45	DN150/DN150	180	45	85	1500	5
JJCZW280-14	DN200/DN200	280	14	30	1500	5
JJCZW280-20	DN200/DN200	280	20	56	1500	5
JJCZW300-18	DN200/DN200	300	18	56	1500	5
JJCZW300-25	DN200/DN200	300	25	65	1500	5
JJCZW280-28	DN200/DN200	280	28	85	1500	5
JJCZW420-14	DN150/DN150(双进出)	420	14	65	1500	5
JJCZW500-10	DN150/DN150(双进出)	500	10	65	1500	5
JJCZW420-20	DN150/DN150(双进出)	420	20	85	1500	5
JJCZW500-15	DN150/DN150(双进出)	500	15	85	1500	5
JJCZW800-14	DN200/DN200(双进出)	800	14	85	1500	5
JJCZW800-20	DN200/DN200(双进出)	800	20	110	1500	5
JJCZW1000-10	DN200/DN200(双进出)	1000	10	110	1500	5
JJCZW2000-15	DN200/DN200(双进出)	2000	15	180	1500	5
JJCZX200-32	DN150/DN150	200	32	41	1500	5
JJCZX200-40	DN150/DN150	200	40	50	1500	5
JJCZX200-45	DN150/DN150	200	45	65	1500	5
JJCZX350-20	DN200/DN200	350	20	50	1500	5
JJCZX350-25	DN200/DN200	350	25	65	1500	5
JJCZX400-32	DN200/DN200	400	32	85	1500	5
JJCZX350-40	DN200/DN200	350	40	85	1500	5
JJCZX350-45	DN200/DN200	350	45	110	1500	5
JJCZX280-63	DN200/DN200	280	63	132	1500	5
JJCZX500-32	DN150/DN150(双进出)	500	32	110	1500	5
JJCZX400-50	DN150/DN150(双进出)	400	50	132	1500	5
JJCZX600-32	DN150/DN150(双进出)	600	32	132	1500	5
JJCZX500-50	DN150/DN150(双进出)	500	50	175	1500	5

JJCST柴油机自吸排涝泵车

久江泵业 JIUJIANG PUMP CO.,LTD



产品概述

JJCST型柴油机式自吸排污泵，适用于市政污水和工业废水的处理工程，以及各类废水分级处理和集中处理系统又可抽吸含有大颗粒固体块的长纤维污物、沉淀物等一切工程污水物，而且安装方便、性能稳定、极少维修。配合柴油机的可移动性，不需引用电线的原因提高了该泵的灵活性。该泵有“自吸污水泵之王”之称，是最理想的新一代污水泵产品。

型号含义

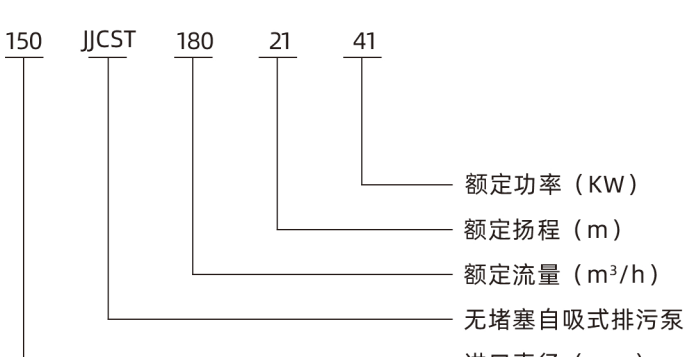

主要用途

1、可广泛用于市政排污及防洪排涝工程，农业灌溉、工业排水、消防用水、应急防汛等大型排水项目；

2、用于处理非易燃、易爆液体，雨水和一般污水，市政排污工程，建筑工地，人防系统排水站；

3、轻工、造纸、纺织、食品、化工、电业、矿山等工业废水，住宅区的污水排放；

4、水净化系统的污水及沉淀物，制革业、屠宰场污水、河塘养殖业；

5、酿酒业和食糖业，不具有强腐蚀性但已被严重污染的污水排放。

JJCZW柴油机自吸排污泵

性能参数

型号	进/出口口径 (mm)	流量 (m^3/h)	扬程 (m)	功率 (KW)	转速 (r/min)	自吸高度 (m)
JJCST180-21	DN150/DN150	180	21	41	1500	5
JJCST210-19	DN150/DN150	210	19	41	1500	5
JJCST240-17	DN150/DN150	240	17	41	1500	5
JJCST270-15	DN150/DN150	270	15	41	1500	5
JJCST300-13	DN150/DN150	300	13	41	1500	5
JJCST350-31	DN200/DN200	350	31	110	1500	5
JJCST400-30	DN200/DN200	400	30	110	1500	5
JJCST450-28	DN200/DN200	450	28	110	1500	5
JJCST500-26	DN200/DN200	500	26	110	1500	5
JJCST580-23	DN200/DN200	580	23	110	1500	5
JJCST600-31	DN200/DN200(双进双出)	600	31	132	1500	5
JJCST650-29	DN200/DN200(双进双出)	650	29	132	1500	5
JJCST700-27	DN200/DN200(双进双出)	700	27	132	1500	5
JJCST750-24	DN200/DN200(双进双出)	750	24	132	1500	5

QL-ZW/QL-ZX/真空辅助强自吸泵

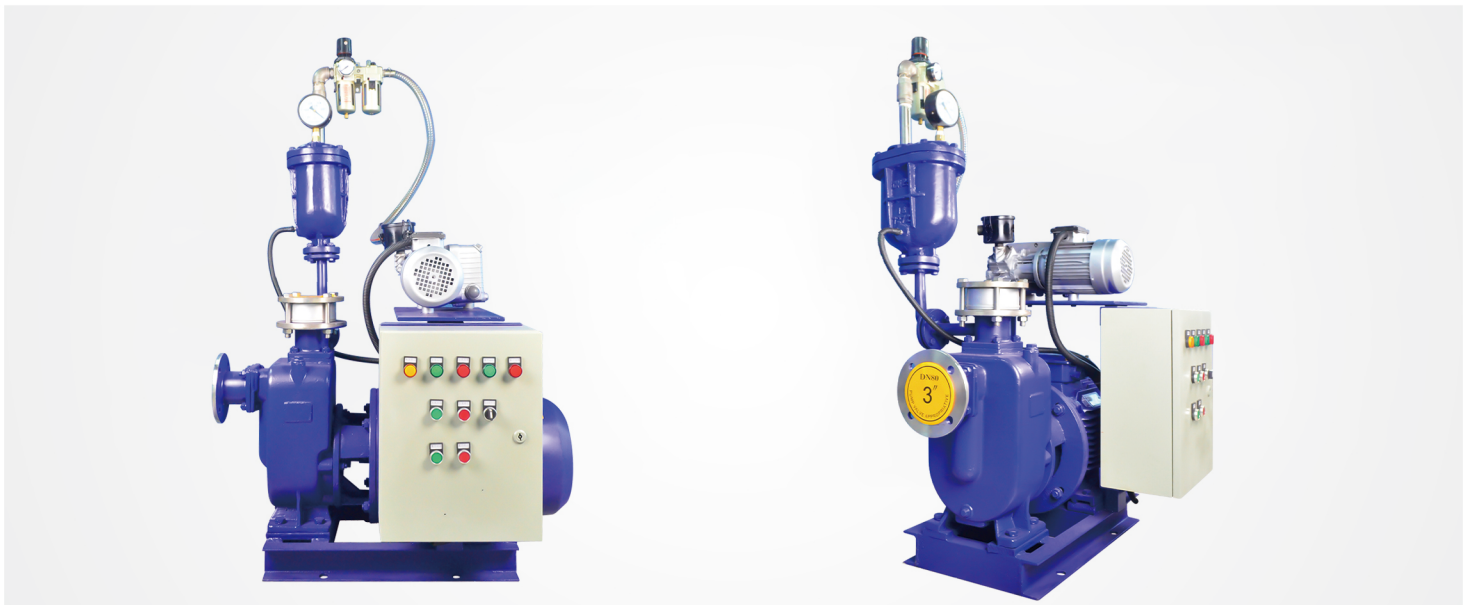

产品概述

QL-ZX/ZW型真空系统强自吸泵是在普通自吸泵的基础上增加了真空辅助装置，大大的提高了其自吸能力，其吸程可达9米，而且自吸时间可缩小至30秒。可选择定制耐干磨机封，可在泵内无液的情况下较长时间的运转。无需在泵内加引灌水即可启动，并能实现自动控制。具有流量大、吸程高、自吸时间快、排污能力强等优点。可用于自来水厂、工厂排污、市政工程、应急抢险等场合，尤其适用于城市防汛抢险泵车上效果显著。

型号含义

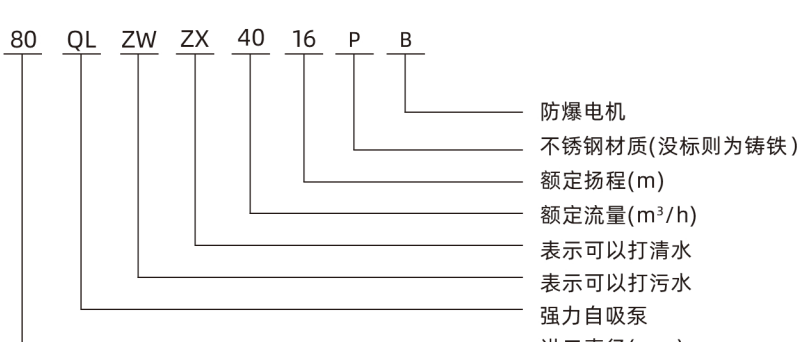

主要用途

1、用于高吸程清水/污水处理；
2、用于市政排污工程、河塘养殖；
3、轻工造纸、纺织行业，食品用品，药业化工等；
4、矿工电业，化学纤维浆料混合悬浮等化工介质；
5、可用于恶劣环境污水处理。

QL-ZW性能参数

型号	进/出口口径 (mm)	流量 (m^3/h)	扬程 (m)	功率 (KW)	转速 (r/min)	自吸高度 (m)
25QL-ZW8-15	25/25	8	15	1.5-2	2900	9
32QL-ZW10-20	32/25	10	20	2.2-2	2900	9
32QL-ZW9-30	32/25	9	30	3-2	2900	9
40QL-ZW20-15	40/32	20	15	2.2-2	2900	9
40QL-ZW10-20	40/32	10	20	2.2-2	2900	9
40QL-ZW15-30	40/32	15	30	3-2	2900	9
50QL-ZW10-20	50/40	10	20	2.2-2	2900	9
50QL-ZW20-15	50/40	20	15	2.2-2	2900	9
50QL-ZW18-22	50/40	18	22	3-2	2900	9
50QL-ZW15-30	50/40	15	30	3-2	2900	9
50QL-ZW20-35	50/40	20	35	5.5-2	2900	9
50QL-ZW20-40	50/40	20	40	7.5-2	2900	9
50QL-ZW20-50	50/40	20	50	11-2	2900	9
65QL-ZW30-18	65/65	30	18	4-2	2900	9
65QL-ZW30-18D	65/65	30	18	4-4	1450	9
65QL-ZW25-30	65/65	25	30	5.5-2	2900	9
65QL-ZW25-40	65/65	25	40	7.5-2	2900	9
65QL-ZW25-50	65/65	25	50	11-2	2900	9
65QL-ZW40-25	65/65	40	25	7.5-2	2900	9
65QL-ZW65-25	65/65	65	25	7.5-2	2900	9
80QL-ZW40-16	80/65	40	16	4-2	2900	9
80QL-ZW40-16D	80/65	40	16	4-4	1450	9
80QL-ZW50-15	80/65	50	15	5.5-2	2900	9
80QL-ZW65-25	80/65	65	25	7.5-2	2900	9
80QL-ZW50-30	80/65	50	30	11-2	2900	9
80QL-ZW80-35	80/65	80	35	15-2	2900	9
80QL-ZW40-50	80/65	40	50	18.5-2	2900	9
80QL-ZW50-60	80/65	50	60	22-2	2900	9
100QL-ZW80-20	100/80	80	20	7.5-4	1450	9
100QL-ZW100-15	100/80	100	15	7.5-4	1450	9
100QL-ZW100-20	100/80	100	20	11-4	1450	9
100QL-ZW100-30	100/80	100	30	22-2	2900	9
100QL-ZW80-45	100/80	80	45	30-2	2900	9
100QL-ZW80-60	100/80	80	60	37-2	2900	9
100QL-ZW80-80	100/80	80	80	45-2	2900	9
125QL-ZW120-20	125/125	120	20	15-4	1450	9
150QL-ZW180-14	150/125	180	14	15-4	1450	9
150QL-ZW150-20	150/125	150	20	15-4	1450	9
150QL-ZW180-20	150/125	180	20	18.5-4	1450	9
150QL-ZW180-30	150/125	180	30	30-4	1450	9
150QL-ZW180-35	150/125	180	35	37-4	1450	9
150QL-ZW180-38	150/125	180	38	45-4	1450	9
150QL-ZW180-45	150/125	180	45	55-4	1450	9
200QL-ZW280-14	200/150	280	14	22-4	1450	9
200QL-ZW280-20	200/150	280	20	37-4	1450	9
200QL-ZW280-25	200/150	280	25	45-4	1450	9
200QL-ZW280-28	200/150	280	28	55-4	1450	9
250QL-ZW420-14	250/200	420	14	45-4	1450	9
250QL-ZW420-20	250/200	420	20	55-4	1450	9
300QL-ZW800-14	300/250	800	14	55-4	1450	9
300QL-ZW800-20	300/250	800	20	75-4	1450	9

QL-ZX性能参数

型号	进/出口口径 (mm)	流量 (m^3/h)	扬程 (m)	功率 (KW)	转速 (r/min)	自吸高度 (m)
25QL-ZX3.2-20	25/25	3.2	20	1.1-2	2900	9
25QL-ZX3.2-32	25/25	3.2	32	1.5-2	2900	9
32QL-ZX3.2-20	32/32	3.2	20	1.1-2	2900	9
32QL-ZX3.2-32	32/32	3.2	32	1.5-2	2900	9
32QL-ZX3.2-50	32/32	3.2	50	3-2	2900	9
40QL-ZX6.3-20	40/40	6.3	20	1.5-2	2900	9
40QL-ZX6.3-32	40/40	6.3	32	2.2-2	2900	9
40QL-ZX10-40	40/40	10	40	4-2	2900	9
40QL-ZX6.3-50	40/40	6.3	50	4-2	2900	9
50QL-ZX15-12	50/50	15	12	1.5-2	2900	9
50QL-ZX18-20	50/50	18	20	2.2-2	2900	9
50QL-ZX12.5-32	50/50	12.5	32	3-2	2900	9
50QL-ZX20-30	50/50	20	30	4-2	2900	9
50QL-ZX14-35	50/50	14	35	4-2	2900	9
50QL-ZX10-40	50/50	10	40	4-2	2900	9
50QL-ZX12.5-50	50/50	12.5	50	5.5-2	2900	9
50QL-ZX15-60	50/50	15	60	7.5-2	2900	9
50QL-ZX20-75	50/50	20	75	11-2	2900	9
65QL-ZX30-15	65/65	30	15	3-2	2900	9
65QL-ZX25-32	65/65	25	32	5.5-2	2900	9
65QL-ZX25-50	65/65	25	50	7.5-2	2900	9
65QL-ZX25-70	65/65	25	70	15-2	2900	9
80QL-ZX35-13	80/80	35	13	3-2	2900	9
80QL-ZX43-17	80/80	43	17	4-2	2900	9
80QL-ZX50-20	80/80	50	20	5.5-2	2900	9
80QL-ZX40-22	80/80	40	22	5.5-2	2900	9
80QL-ZX50-32	80/80	50	32	7.5-2	2900	9
80QL-ZX60-40	80/80	60	40	11-2	2900	9
80QL-ZX60-50	80/80	60	50	15-2	2900	9
80QL-ZX60-55	80/80	60	55	18.5-2	2900	9
80QL-ZX60-70	80/80	60	70	22-2	2900	9
100QL-ZX80-15	100/100	80	15	7.5-2	2900	9
100QL-ZX100-20	100/100	100	20	11-2	2900	9
100QL-ZX100-32	100/100	100	32	15-2	2900	9
100QL-ZX100-40	100/100	100	40	18.5-2	2900	9
100QL-ZX100-50	100/100	100	50	22-2	2900	9
100QL-ZX100-65	100/100	100	65	30-2	2900	9
100QL-ZX70-75	100/100	70	75	30-2	2900	9
150QL-ZX150-20	150/150	150	20	18.5-2	2900	9
150QL-ZX150-32	150/150	150	32	22-2	2900	9
150QL-ZX150-40	150/150	150	40	37-2	2900	9
150QL-ZX170-55	150/150	170	55	45-2	2900	9
150QL-ZX170-65	150/150	170	65	55-2	2900	9
150QL-ZX160-80	150/150	160	80	55-2	2900	9
150QL-ZX200-32	150/150	200	32	30-4	1450	9
150QL-ZX200-40	150/150	200	40	37-4	1450	9
150QL-ZX200-45	150/150	200	45	45-4	1450	9
200QL-ZX350-20	200/200	350	20	37-4	1450	9
200QL-ZX350-25	200/200	350	25	45-4	1450	9
200QL-ZX400-32	200/200	400	32	55-4	1450	9
200QL-ZX350-40	200/200	350	40	55-4	1450	9
200QL-ZX350-45	200/200	350	45	75-4	1450	9
200QL-ZX280-63	200/200	280	63	90-4	1450	9
250QL-ZX500-32	250/250	500	32	75-4	1450	9
250QL-ZX400-50	250/250	400	50	90-4	1450	9
300QL-ZX600-32	300/300	600	32	90-4	1450	9
300QL-ZX500-50	300/300	500	50	110-4	1450	9

KZ-ZW/KZ-ZX空转自吸泵



产品概述

KZ-ZX/ZW型可空转自吸泵是是我公司结合多年的行业经验和市场调研，在普通ZX/ZW自吸泵的基础上对普通机封进行进行深度改进和加工升级，进而延长了机封的使用寿命，大大提高了水泵的使用寿命和适用范围，使其在自动运行至无液状态下，依然可以保持稳定运转耐不损坏机封。产品适用于生物医药、石油化工、冶金、污水处理、环保、农药、制酸制碱、新能源、新材料、有色金属冶炼中的电解液输送等各类工况。

型号含义

80 KZ ZW ZX 40 16 P B

- B — 防爆电机
- P — 不锈钢材质(没标则为铸铁)
- 16 — 额定扬程(m)
- 40 — 额定流量(m^3/h)
- ZX — 表示可以打清水
- ZW — 表示可以打污水
- KZ — 可空转污水自吸泵
- 80 — 进口直径(mm)

KZ-ZW性能参数

型号	进/出口口径 (mm)	流量 (m^3/h)	扬程 (m)	功率 (KW)	转速 (r/min)	自吸高度 (m)
25KZ-ZW8-15	25/25	8	15	1.5-2	2900	9
32KZ-ZW10-20	32/25	10	20	2.2-2	2900	9
32KZ-ZW9-30	32/25	9	30	3-2	2900	9
40KZ-ZW20-15	40/32	20	15	2.2-2	2900	9
40KZ-ZW10-20	40/32	10	20	2.2-2	2900	9
40KZ-ZW15-30	40/32	15	30	3-2	2900	9
50KZ-ZW10-20	50/40	10	20	2.2-2	2900	9
50KZ-ZW20-15	50/40	20	15	2.2-2	2900	9
50KZ-ZW18-22	50/40	18	22	3-2	2900	9
50KZ-ZW15-30	50/40	15	30	3-2	2900	9
50KZ-ZW20-35	50/40	20	35	5.5-2	2900	9
50KZ-ZW20-40	50/40	20	40	7.5-2	2900	9
50KZ-ZW20-50	50/40	20	50	11-2	2900	9
65KZ-ZW30-18	65/65	30	18	4-2	2900	9
65KZ-ZW30-18D	65/65	30	18	4-4	1450	9
65KZ-ZW25-30	65/65	25	30	5.5-2	2900	9
65KZ-ZW25-40	65/65	25	40	7.5-2	2900	9
65KZ-ZW25-50	65/65	25	50	11-2	2900	9
65KZ-ZW40-25	65/65	40	25	7.5-2	2900	9
65KZ-ZW65-25	65/65	65	25	7.5-2	2900	9
80KZ-ZW40-16	80/65	40	16	4-2	2900	9
80KZ-ZW40-16D	80/65	40	16	4-4	1450	9
80KZ-ZW50-15	80/65	50	15	5.5-2	2900	9
80KZ-ZW65-25	80/65	65	25	7.5-2	2900	9
80KZ-ZW50-30	80/65	50	30	11-2	2900	9
80KZ-ZW80-35	80/65	80	35	15-2	2900	9
80KZ-ZW40-50	80/65	40	50	18.5-2	2900	9
80KZ-ZW50-60	80/65	50	60	22-2	2900	9
100KZ-ZW80-20	100/80	80	20	7.5-4	1450	9
100KZ-ZW100-15	100/80	100	15	7.5-4	1450	9
100KZ-ZW100-20	100/80	100	20	11-4	1450	9
100KZ-ZW100-30	100/80	100	30	22-2	2900	9
100KZ-ZW80-45	100/80	80	45	30-2	2900	9
100KZ-ZW80-60	100/80	80	60	37-2	2900	9
100KZ-ZW80-80	100/80	80	80	45-2	2900	9
125KZ-ZW120-20	125/125	120	20	15-4	1450	9
150KZ-ZW180-14	150/125	180	14	15-4	1450	9
150KZ-ZW150-20	150/125	150	20	15-4	1450	9
150KZ-ZW180-20	150/125	180	20	18.5-4	1450	9
150KZ-ZW180-30	150/125	180	30	30-4	1450	9
150KZ-ZW180-35	150/125	180	35	37-4	1450	9
150KZ-ZW180-38	150/125	180	38	45-4	1450	9
150KZ-ZW180-45	150/125	180	45	55-4	1450	9
200KZ-ZW280-14	200/150	280	14	22-4	1450	9
200KZ-ZW280-20	200/150	280	20	37-4	1450	9
200KZ-ZW280-25	200/150	280	25	45-4	1450	9
200KZ-ZW280-28	200/150	280	28	55-4	1450	9
250KZ-ZW420-14	250/200	420	14	45-4	1450	9
250KZ-ZW420-20	250/200	420	20	55-4	1450	9
300KZ-ZW800-14	300/250	800	14	55-4	1450	9
300KZ-ZW800-20	300/250	800	20	75-4	1450	9

KZ-ZX性能参数

型号	进/出口口径 (mm)	流量 (m^3/h)	扬程 (m)	功率 (KW)	转速 (r/min)	自吸高度 (m)
25KZ-ZX3.2-20	25/25	3.2	20	1.1-2	2900	9
25KZ-ZX3.2-32	25/25	3.2	32	1.5-2	2900	9
32KZ-ZX3.2-20	32/32	3.2	20	1.1-2	2900	9
32KZ-ZX3.2-32	32/32	3.2	32	1.5-2	2900	9
32KZ-ZX3.2-50	32/32	3.2	50	3-2	2900	9
40KZ-ZX6.3-20	40/40	6.3	20	1.5-2	2900	9
40KZ-ZX6.3-32	40/40	6.3	32	2.2-2	2900	9
40KZ-ZX10-40	40/40	10	40	4-2	2900	9
40KZ-ZX6.3-50	40/40	6.3	50	4-2	2900	9
50KZ-ZX15-12	50/50	15	12	1.5-2	2900	9
50KZ-ZX18-20	50/50	18	20	2.2-2	2900	9
50KZ-ZX12.5-32	50/50	12.5	32	3-2	2900	9
50KZ-ZX20-30	50/50	20	30	4-2	2900	9
50KZ-ZX14-35	50/50	14	35	4-2	2900	9
50KZ-ZX10-40	50/50	10	40	4-2	2900	9
50KZ-ZX12.5-50	50/50	12.5	50	5.5-2	2900	9
50KZ-ZX15-60	50/50	15	60	7.5-2	2900	9
50KZ-ZX20-75	50/50	20	75	11-2	2900	9
65KZ-ZX30-15	65/65	30	15	3-2	2900	9
65KZ-ZX25-32	65/65	25	32	5.5-2	2900	9
65KZ-ZX25-50	65/65	25	50	7.5-2	2900	9
65KZ-ZX25-70	65/65	25	70	15-2	2900	9
80KZ-ZX35-13	80/80	35	13	3-2	2900	9
80KZ-ZX43-17	80/80	43	17	4-2	2900	9
80KZ-ZX50-20	80/80	50	20	5.5-2	2900	9
80KZ-ZX40-22	80/80	40	22	5.5-2	2900	9
80KZ-ZX50-32	80/80	50	32	7.5-2	2900	9
80KZ-ZX60-40	80/80	60	40	11-2	2900	9
80KZ-ZX60-50	80/80	60	50	15-2	2900	9
80KZ-ZX60-55	80/80	60	55	18.5-2	2900	9
80KZ-ZX60-70	80/80	60	70	22-2	2900	9
100KZ-ZX80-15	100/100	80	15	7.5-2	2900	9
100KZ-ZX100-20	100/100	100	20	11-2	2900	9
100KZ-ZX100-32	100/100	100	32	15-2	2900	9
100KZ-ZX100-40	100/100	100	40	18.5-2	2900	9
100KZ-ZX100-50	100/100	100	50	22-2	2900	9
100KZ-ZX100-65	100/100	100	65	30-2	2900	9
100KZ-ZX70-75	100/100	70	75	30-2	2900	9
150KZ-ZX150-20	150/150	150	20	18.5-2	2900	9
150KZ-ZX150-32	150/150	150	32	22-2	2900	9
150KZ-ZX150-40	150/150	150	40	37-2	2900	9
150KZ-ZX170-55	150/150	170	55	45-2	2900	9
150KZ-ZX170-65	150/150	170	65	55-2	2900	9
150KZ-ZX160-80	150/150	160	80	55-2	2900	9
150KZ-ZX200-32	150/150	200	32	30-4	1450	9
150KZ-ZX200-40	150/150	200	40	37-4	1450	9
150KZ-ZX200-45	150/150	200	45	45-4	1450	9
200KZ-ZX350-20	200/200	350	20	37-4	1450	9
200KZ-ZX350-25	200/200	350	25	45-4	1450	9
200KZ-ZX400-32	200/200	400	32	55-4	1450	9
200KZ-ZX350-40	200/200	350	40	55-4	1450	9
200KZ-ZX350-45	200/200	350	45	75-4	1450	9
200KZ-ZX280-63	200/200	280	63	90-4	1450	9
250KZ-ZX500-32	250/250	500	32	75-4	1450	9
250KZ-ZX400-50	250/250	400	50	90-4	1450	9
300KZ-ZX600-32	300/300	600	32	90-4	1450	9
300KZ-ZX500-50	300/300	500	50	110-4	1450	9

WFB无密封自控自吸泵



产品概述

WFB系列无密封自控自吸泵是引进国外先进技术二次开发的新型产品。

适用于含固体颗粒的液体、含油污水及不易产生泡沫的各种液体的输送，实现“一次引流，终身自吸”根据输送介质不同，可采用不锈钢、增强聚丙烯、碳钢、铸铁等多种材料制造。广泛应用于电力、冶金、石油化工、焦化、医药、环保、消防、民用建筑，工厂及生活污水处理等行业。

选型方法

1、性能参数表中“类别代码”栏的1-5含义：1型为长方型，2型为圆锥型，3型为防爆型，4型为户外型，5型为推车移动型。
“材质符号”栏中　G、PP、BXG、Mo2Ti、316L五组字母分表代表：Q235钢、增强聚丙烯，不锈钢（1Cr18Ni9Ti）等五种材质。

2、型号含义举例：　2　·3　PP　40　WFB　-　A4　-　2

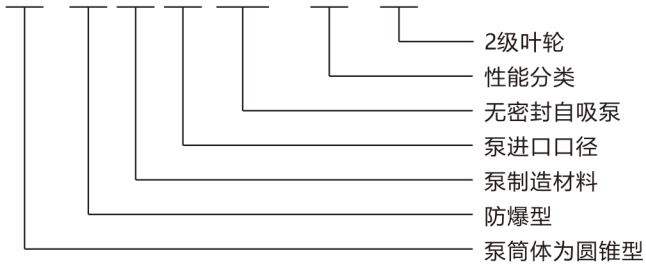

3、完整的型号书写方式。假设水泵的要求是：造型为推车移动型，材质为不锈钢，吸液口径为40mm，性能分类为A4。这台水泵的完整型号为：5BXG40WFB-A4-2“。

假设水泵造型是长方形防爆型，其他要求同上，这水泵的完整型号应写为“1.3BXC40WFB-A4-2”

假设水泵造型是圆锥型户外型，其他要求同上，这水泵的完整型号应写为“2.4BXC40WFB-A4-2”

4、该系列泵的法兰采用中华人民共和国机械部标准制造。标准代号JB81-59;GB9115.3-88。非金属材质水泵的法兰压力0.6MPa；金属材质水泵的法兰压力1.0MPa。本厂水泵出厂时，进出液口各配一只反法兰。

WFB无密封自控自吸泵

产品特点

1、采用液体动力密封形式，消除了传统水泵的填料密封、机械密封易磨损、易渗漏的缺点，彻底杜绝了“跑、冒、滴、漏”现象，是代替各种潜水泵、潜污泵、液下泵的理想设备。

2、运行过程中密封无摩擦、无磨损，使用寿命是立式液下泵，潜水泵10倍以上。

3、引用真空泵抽气原理，开机后，抽吸掉泵进出管路中的空气，达到自吸目的，占地面积小，安装使用方便。

4、进口管路可安装空气自控电磁阀，关机后自动消除泵内液体衡吸，实现“一次灌液，终身自吸。

结构图

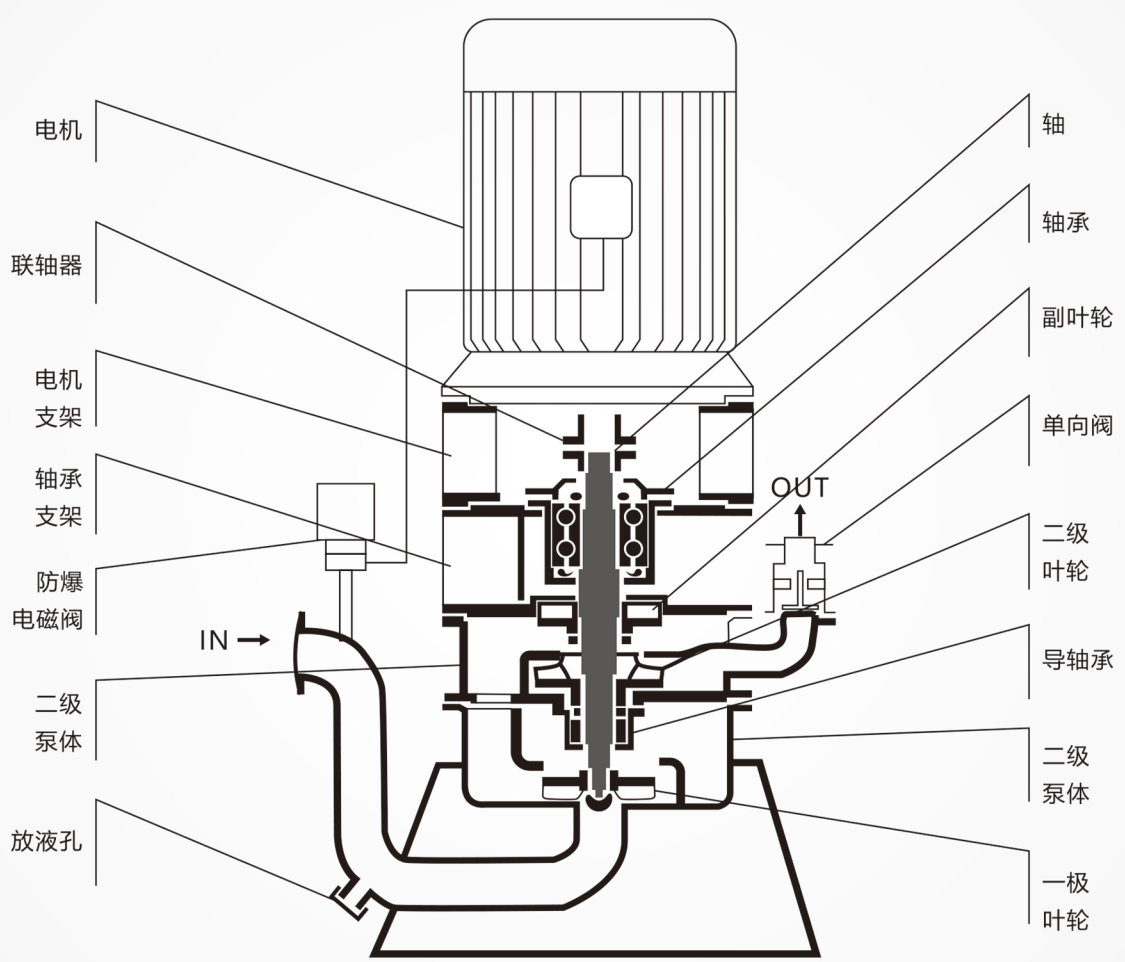

ISG单级单吸立式管道离心泵



铸铁



不锈钢

产品概述

ISG型系列单级单吸管道离心泵,是本单位科技人员联合国内水泵专家选用国内优秀水力模型，采用IS型离心泵之性能参数，在一般立式泵的基础上进行巧妙组合设计而成，同时根据使用温度、介质等不同在ISG型基础上派生出适用热水、高温、腐蚀性化工泵、油泵。该系列产品具有高效节能、噪音低、性能可靠等优点。

工作条件

1、吸入压力<1.0MPa,或泵系统最高工作压力<1.6MPa, 即泵吸入口压力+泵扬程<1.6MPa,泵静压试验压力为2.5MPa，订货时请注明系统工作压力。泵系统工作压力大于1.6MPa时应在订货时另行提出。以便在制造时泵的过流部联接部分采用铸钢材质。

2、环境温度T<40C，相对湿度<95%。

3、所输送介质中固体颗粒体积含量不超过单位体积的0.1%，粒度>0.2mm。

注:如使用介质为带有细小颗粒，请在订货时说明，以便厂家采用耐磨式机械密封。

型号含义

ISG 100 - 315 (I) A (B) (C)

- (C) 叶轮经第三次切割
- (B) 叶轮经第二次切割
- A 叶轮经第一次切割
- (I) 流量分类
- 315 叶轮名义外径(mm)
- 100 泵进、出口公称直径(mm)
- ISG 泵类别
  - ISG单级单吸管道离心泵
  - IRG单级单吸热水管道离心泵
  - GRG单级单吸高温管道离心泵
  - IHG单级单吸不锈钢离心泵
  - YG单级单吸管道离心油泵

ISG单级单吸立式管道离心泵

主要用途

1、ISG型立式管道离心泵，供输送清水及物理化学性质类似于清水的其它液体之用，适用于工业和城市给排水，高层建筑增压送水，园林喷灌，消防增压，远距离输送，暖通制冷循环，浴室等冷暖水循环增压及设备配套，使用温度T<80℃。

2、IRG(GRG)型立式热水(高温)循环泵广泛适用于能源、冶金、化工、纺织、造纸以及宾馆、饭店等锅炉高温热水增压循环输送及城市采暖系统循环用泵，IRG型使用温度T<120℃, GRG型使用温度T<240℃。

3、IHG型立式管道化工泵，供输送不含固体颗粒，具有腐蚀性，粘度类似于水的液体，适用于石油、化工、冶金、电力、造纸、食品制药和合成纤维等部门，使用温度为-20℃ ~ 120℃。

4、IHGB型不锈钢防爆型化工离心泵，适用于输送易燃易爆性化工液体。

5、YG型立式管道油泵，供输送汽油、煤油、柴油等石油产品，被输送介质温度为-20℃ ~ 120℃。

6、ISGD、IRGD、GRGD、IHGD、YGD、IHGBD型立式低转速离心泵，适用于环境噪音要求很低的场合及空调循环等。

产品特点

1、泵为立式结构，进出口口径相同，且位于同一中心线上，可像阀门一样安装于管路之中，外形紧凑美观，占地面积小，建筑投入低，如加上防护罩则可置于户外使用。

2、叶轮直接安在电机的加长轴上，轴向尺寸短，结构紧凑，泵与电机轴承配置合理，能有效地平衡泵运转产生的径向和轴向负荷，从而保证了泵的运行平稳，振动噪音极低。

3、轴封采用机械密封或机械密封组合，采用进口钛合金密封环、中型耐高温机械密封和采用硬质合金材质，耐磨密封，能有效地增长机械密封的使用寿命。

4 安装检修方便，无需拆动管路系统，只要卸下泵联体座螺母即可抽出全部转子部件。

5、可根据使用要求即流量和扬程的需要采用泵的亭、并联运行方式。

6、可根据管路布置的要求采用泵的竖式和横式安装。

结构说明

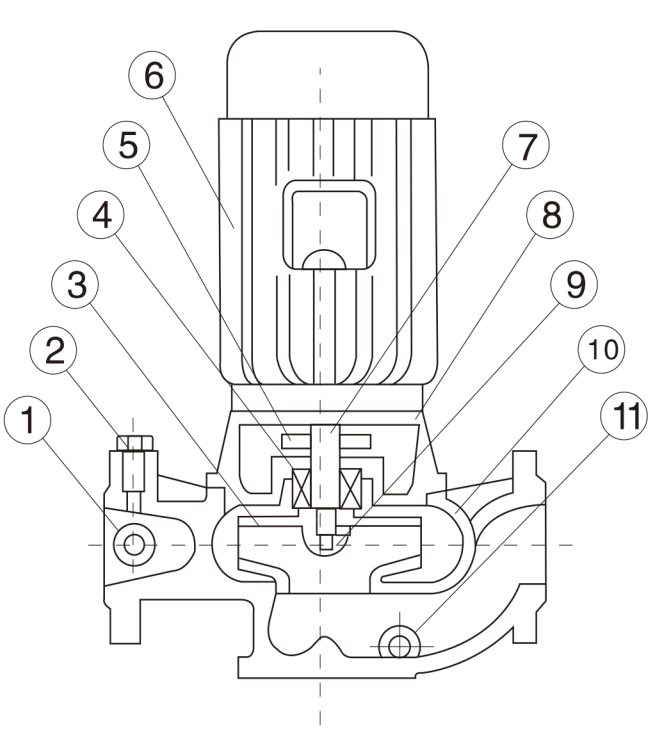

ISG型结构说明：

①泵与电机同端盖，轴向尺寸缩短，结构简单。

②泵体上设有取压孔和放水孔。

③泵体上设有排气阀，工作前能排放泵内空气。

④泵体底部设有安装底板和螺栓孔，保证整体机组安装稳固。

1	取压塞	7	轴
2	排气阀	8	联体座
3	叶轮	9	叶轮螺母
4	机械密封	10	泵体
5	挡气圈	11	放水阀
6	电机		

ISW单级单吸卧式管道离心泵



铸铁　　不锈钢

产品概述

ISW、ISWR、ISWH、ISWY、 ISWHY、ISWD、 ISWRD、ISWHD、ISWYD、 ISWHYD型系列卧式离心泵系根据IS型、IR型离心泵之性能参数，参照IS02858标准， 采用国内优秀水力模型优化设计而成，是理想的新一代高效节能卧式泵产品。

工作条件

1.泵系统最高工作压力为1.6MPa，即泵吸入口压力+泵扬程< 1.6MPa(泵系统工作压力高于1.6MPa时，应在订货时另行提出，以便在制造时泵的过流部件和联接部件采用铸钢)。
2.辅送介质为清水或物理化学性质类似清水的其它液体(输送介质带有细小颗粒时，应在订货时另行提出， 以便装配耐磨式机械密封)。
3.周围环境温度不超过40C，海拔高度不超过1000m，相对湿度不超过95%。

型号含义

ISW 150 - 350 (I) (A) (B) (C)

- (C) 叶轮经第三次切割
- (B) 叶轮经第二次切割
- (A) 叶轮经第一次切割
- (I) 流量分类
- 350 叶轮名义外径(mm)
- 150 泵进、出口公称直径(mm)
- ISW 泵类别
  - ISW卧式清水泵
  - ISWR卧式热水泵
  - ISWH卧式不锈钢离心泵
  - ISWB卧式管道油泵
  - ISWD卧式低转速离心泵
  - ISWRD卧式低速热水泵

ISW单级单吸卧式管道离心泵

主要用途

1、ISW卧式清水泵，供输送清水及物理化学性质类似于清水的其它液体之用，适用于工业和城市给排水，高层建筑增压送水，园林喷灌，消防增压，远距离输送，暖通制冷循环、浴室等冷暖水循环增压及设备配套，使用温度T≤80℃。

2、ISWR、ISWRD卧式热水泵广泛适用于：能源、治金、化工、纺织、造纸以及宾馆、饭店、浴室等锅炉热水增压循环输送及城市采暖系统，使用温度T≤120℃。

3、ISWH卧式化工泵，供输送不含固体颗粒，具有腐蚀性，粘度类似于水的液体，适用于石油、化工、治金、电力、造纸、食品制药和合成纤维等部门，使用温度为-20℃~+120℃。

4、ISWB卧式管道油泵，供输送汽油、煤油、柴油等油类产品或易燃、易爆液体，被输送介质温度为+20℃~+120℃。

产品特点

1.结构紧凑，该系列泵为卧式结构，机泵-一体、外型美观、占地面积少，与普通卧式泵比较，占地面积减少30%。如采用IP54户外电机则无需泵房，可置于户外使用。

2.运行平稳、噪音低、组件同心度高。电机和泵直联，简化了中间结构，增加了运行的平稳性，叶轮具有极好的动静平衡，运行时无振动、低噪音，延长了轴承的使用寿命，改善了使用环境。

3.轴封采用优质机械密封，动、静环由硬质合金制成，耐磨损、无泄漏、使用寿命长。

4.采用先进水力模型，具有效率高，性能好等特点。

5.结构独特。泵体下侧设有放水孔，进、出口法兰设有取压孔，能确保泵的正常使用和维护。

6.该系列卧式泵进口为水平方向， 出口为垂直向上结构，便于管路布置。

结构说明

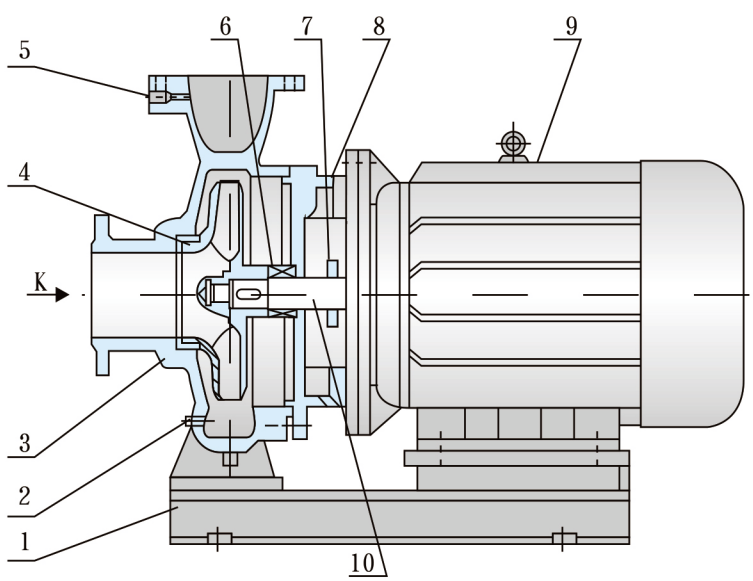

1	底　座
2	放 水 孔
3	泵　体
4	叶　轮
5	取 压 孔
6	机械密封
7	挡 水 圈
8	端　盖
9	电　机
10	轴

结构见图。该机组由泵、电机和底座三部分组成。泵结构包括泵体、叶轮、泵盖、机械密封等零部件组成。泵为单级单吸卧式离心式，泵体和泵盖两部份是从叶轮背面处剖分的，即为后刑门结构形式。大多数泵的叶轮前、后均设有密封环，并在叶轮后盖板上设有平衡孔，以平衡作用在转子上的轴向力。

泵进口为轴向水平吸入，出口为垂直向上布置。泵和电机同轴，电机轴伸端采用双角接触球轴承结构可部分平衡泵的残余轴向力。泵与电机直联，安装时无需校正，具有共同底座，并用JG型隔振器进行隔振。

ISG/ISW型系列管道泵性能参数

久江泵业 JIUJIANG PUMP CO.,LTD

性能参数

型号	流量Q		扬程	效率	电机功率	转速	必需汽蚀余量	重量
	(m^3/h)	(L/s)	H (m)	η (%)	P (kW)	n (r/min)	(NPSH)r (m)	(kg)
25-110	2.8 4 5.2	0.78 1.11 1.44	16 15 13.5	34 42 41	0.55	2900	2.3	33
25-125	2.8 4 5.2	0.78 1.11 1.44	20.6 20 18	28 36 35	0.75	2900	2.3	37
25-125A	2.5 3.6 4.6	0.69 1.0 1.28	17 16 14.4	27 35 34	0.75	2900	2.3	37
25-160	2.8 4 5.2	0.78 1.11 1.44	33 32 30	24 32 33	1.5	2900	2.3	46
25-16A	2.6 3.7 4.9	0.72 1.03 1.36	28.5 28 26	22 31 29	1.1	2900	2.3	42
32-100	3.5 4.5 5.3	0.97 1.25 1.47	13.5 12.5 11.0	40 47 43	0.55	2900	2.3	37
32-100(I)	4.4 6.3 8.3	1.22 1.75 2.32	13.2 12.5 11.3	48 54 53	0.75	2900	2.0	40
32-125	3.5 5 6.5	0.97 1.39 1.80	22 20 18	40 44 42	0.75	2900	2.3	40
32-125A	3.1 4.5 5.8	0.86 1.25 1.61	17.6 16 14.4	39 43 41	0.75	2900	2.3	39
32-160	3.5 4.5 6	0.97 1.25 1.67	33 32 30	30 35 33	1.5	2900	2.3	51
32-160A	3.5 4.5 6	0.97 1.25 1.67	26.5 25 23	29 34 32	1.1	2900	2.3	45
32-160(I)	4.4 6.3 8.3	1.22 1.75 2.32	33.2 32 30.2	24 32 33	2.2	2900	2.3	55
32-200	3.5 4.5 5.5	0.97 1.25 1.53	51 50 48	27 32 30	3	2900	2.3	71
32-200A	3.9 4 4.2	1.08 1.11 1.17	41 40 38	26 31 29	3	2900	2.3	61
32-200(I)	4.4 6.3 8.3	1.22 1.75 2.32	50.5 50 48	26 33 35	4	2900	2.3	76
40-100	4.4 6.3 8.3	1.22 1.75 2.31	13.2 12.5 11.3	48 54 53	0.55	2900	2.3	34
40-100A	3.9 5.6 7.4	1.08 1.56 2.06	10.6 10 9	52	0.37	2900	2.3	25
40-125	4.4 6.3 8.3	1.22 1.75 2.31	21 20 18	41 46 43	1.1	2900	2.3	35
40-125A	3.9 5.6 7.4	1.08 1.56 2.06	17.6 16 14.4	40 45 41	0.75	2900	2.3	31
40-160	4.4 6.3 8.3	1.22 1.75 2.31	33 32 30	35 40 40	2.2	2900	2.3	50
40-160A	4.1 5.9 7.8	1.14 1.64 2.17	29 28 26.3	34 39 39	1.5	2900	2.3	44
40-160B	3.8 5.5 7.2	1.06 1.53 2.0	25.5 24 22.5	34 38 37	1.1	2900	2.3	37
40-200	4.4 6.3 8.3	1.22 1.75 2.31	51 50 48	26 33 32	4.0	2900	2.3	76
40-200A	4.1 5.9 7.8	1.14 1.64 2.17	45 44 42	26 31 30	3.0	2900	2.3	64
40-200B	3.7 5.3 7.0	1.03 1.47 1.94	38 36 34.5	25 29 28	2.2	2900	2.3	54
40-250	4.4 6.3 8.3	1.22 1.75 2.31	82 80 74	24 28 28	7.5	2900	2.3	108
40-250A	4.1 5.9 7.8	1.17 1.64 2.17	72 70 65	24 28 27	7.5	2900	2.3	100
40-250B	3.8 5.5 7.0	1.06 1.53 1.94	61.5 60 56	23 27 26	4.0	2900	2.3	80
40-100(I)	8.8 12.5 16.3	2.44 3.47 4.53	13.2 12.5 11.3	55 62 60	1.1	2900	2.3	36
40-100(I)A	8 11 14.5	2.22 3.05 4.03	10.6 10 9	54 60 58	0.75	2900	2.3	34

型号	流量Q		扬程	效率	电机功率	转速	必需汽蚀余量	重量
	(m^3/h)	(L/s)	H (m)	η (%)	P (kW)	n (r/min)	(NPSH)r (m)	(kg)
40-125(I)	8.8 12.5 16.3	2.44 3.47 4.53	21.2 20 17.8	49 58 57	1.5	2900	2.3	40
40-125(I)A	8 11 14.5	2.22 3.05 4.03	17 16 14	48 57 56	1.1	2900	2.3	35
40-160(I)	8.8 12.5 16.3	2.44 3.47 4.53	33 32 30	45 52 51	3.0	2900	2.3	58
40-160(I)A	8.2 11.7 15.2	2.28 3.25 4.22	29 28 26	44 51 50	2.2	2900	2.3	49
40-160(I)B	7.3 10.4 13.5	2.38 2.89 3.75	23 22 20.5	50	1.5	2900	2.3	44
40-200(I)	8.8 12.5 16.3	2.44 3.47 4.53	51.2 50 48	38 46 46	5.5	2900	2.3	87
40-200(I)A	8.3 11.7 15.3	2.31 3.25 4.25	45 44 42	37 45 45	4.0	2900	2.3	76
40-200(I)B	7.5 10.5 13.8	2.08 2.92 3.83	37 36 34	36 44 44	3.0	2900	2.3	65
40-250(I)	8.8 12.5 16.3	2.44 3.47 4.53	81.2 80 77.5	31 40 38	11	2900	2.3	148
40-250(I)A	8.2 11.6 15.2	2.28 3.22 4.22	71 70 68	30 38 36	7.5	2900	2.3	98
40-250(I)B	7.6 10.8 14	2.11 3.0 3.89	61.4 60 58	29 37 35	7.5	2900	2.3	97
50-100	8.8 12.5 16.3	2.44 3.47 4.53	13.6 12.5 11.3	55 62 60	1.1	2900	2.3	38
50-100A	8 11 14.5	2.22 3.05 4.03	11 10 9	54 60 58	0.75	2900	2.3	37
50-125	8.8 12.5 16.3	2.44 3.47 4.53	21.5 20 17.8	49 58 57	1.5	2900	2.3	44
50-125A	8 11 14.5	2.22 3.05 4.03	17 16 14	48 57 56	1.1	2900	2.3	39
50-160	8.8 12.5 16.3	2.44 3.47 4.53	33 32 30	45 52 51	3.0	2900	2.3	60
50-160A	8.2 11.7 15.2	2.28 3.25 4.22	29 28 26	44 51 50	2.2	2900	2.3	52
50-160B	7.3 10.4 13.5	2.38 2.89 3.75	23 22 20.5	43 50 49	1.5	2900	2.3	48
50-200	8.8 12.5 16.3	2.44 3.47 4.53	52 50 48	38 46 46	5.5	2900	2.3	104
50-200A	8.3 11.7 15.3	2.31 3.25 4.25	45.8 44 42	37 45 45	4.0	2900	2.3	82
50-200B	7.5 10.6 13.8	2.08 2.94 3.83	37 36 34	38 44 40	3.0	2900	2.3	69
50-250	8.8 12.5 16.3	2.44 3.47 4.53	82 80 77.5	29 40 38	11	2900	2.3	163
50-250A	8.2 11.6 15.2	2.28 3.22 4.22	71.5 70 68	28 38 36	7.5	2900	2.3	116
50-250B	7.6 10.8 14	2.11 3.0 3.89	61.4 60 58	27 37 35	7.5	2900	2.3	114
50-100(I)	17.5 25 32.5	4.86 6.94 9.03	13.7 12.5 10.5	67 69 69	1.5	2900	2.5	43
50-100(I)A	15.6 22.3 29	4.3 6.19 8.1	11 10 8.4	65 68 67	1.1	2900	2.5	38
50-125(I)	17.5 25 32.5	4.86 6.94 9.03	21.5 20 18	60 68 67	3	2900	2.5	58
50-125(I)A	15.6 22.3 29	4.33 6.19 8.1	17 16 13.6	58 66 65	2.2	2900	2.5	50
50-160(I)	17.5 25 32.5	4.86 6.94 9.03	34.4 32 27.5	54 65 62	4	2900	2.5	74
50-160(I)A	16.4 23.4 30.4	4.56 6.5 8.44	30 28 24	54 62 59	4	2900	2.5	72

ISG/ISW型系列管道泵性能参数

性能参数

型号	流量Q		扬程	效率	电机功率	转速	必需汽蚀余量	重量
	(m^3/h)	(L/s)	H (m)	η (%)	P (kW)	n (r/min)	(NPSH)r (m)	(kg)
50-160(I)B	15.0 21.6 28	4.17 6.0 7.78	26 24 20.6	51 58 56	3	2900	2.5	61
50-200(I)	17.5 25 32.5	4.86 6.94 9.03	52.7 50 45.5	53 60 58	7.5	2900	2.5	113
50-200(I)A	16.4 23.5 30.5	4.56 6.53 8.47	46.4 44 40	49 58 54	7.5	2900	2.5	111
50-200(I)B	15.2 21.8 28.3	4.2 6.06 7.86	40 38 34.5	47 55 51	5.5	2900	2.5	104
50-250(I)	17.5 25 32.5	4.86 6.94 9.03	82 80 76.2	49 52 50	15	2900	2.5	180
50-250(I)A	16.4 23.4 30.5	4.56 6.53 8.47	71.5 70 67	45 51 47	11	2900	2.5	170
50-250(I)B	15 21.6 28	4.17 6.0 7.78	61 60 57.4	38 54 49	11	2900	2.5	170
50-315(I)	17.5 25 32.5	4.86 6.94 9.03	128 125 122	38 44 40	30	2900	2.5	313
50-315(I)A	16.6 23.7 31	4.61 6.58 8.6	115 113 112	37 43 40	22	2900	2.5	247
50-315(I)B	15.7 22.5 29.2	4.36 6.25 8.1	103 101 98	33 39 37	18.5	2900	2.5	217
65-100	17.5 25 32.5	4.86 6.94 9.03	13.7 12.5 10.5	67 69 68	1.5	2900	2.5	48
65-100A	15.6 22.3 29	4.3 6.19 8.1	11 10 8.4	65 68 67	1.1	2900	2.5	42
65-125	17.6 25 32.5	4.86 6.94 9.03	21.5 20 18	61 68 66	3	2900	2.5	60
65-125A	15.6 22.3 29	4.33 6.19 8.1	17 16 14.4	58 66 65	2.2	2900	2.5	51
65-160	17.5 25 32.5	4.86 6.94 9.03	34.4 32 27.5	54 63 60	4	2900	2.5	77
65-160A	16.4 23.4 30.4	4.56 6.5 8.44	30 28 24	54 62 59	4	2900	2.5	76
65-160B	15.0 21.6 28	4.17 6.0 7.78	26 24 20.6	51 58 56	3.0	2900	2.5	63
65-200	17.5 25 32.5	4.86 6.94 9.03	52.7 50 42.5	49 60 58	7.5	2900	2.5	110
65-200A	16.4 23.5 30.5	4.56 6.53 8.47	46.4 44 40	48 58 57	7.5	2900	2.5	109
65-200B	15.2 21.8 28.3	4.22 6.06 7.86	40 38 34.5	47 55 51	5.5	2900	2.5	101
65-250	17.5 25 32.5	4.86 6.94 9.03	82 80 76.5	39 52 50	15	2900	2.5	185
65-250A	16.4 23.5 30.5	4.56 6.5 8.47	75 70 67	47 51 48	11	2900	2.5	173
65-250B	15 21.6 28	4.17 6.0 7.78	61 60 57.4	43 50 46	11	2900	2.5	173
65-315	17.5 25 32.5	4.86 6.94 9.03	127 125 122	32 42 40	30	2900	2.5	325
65-315A	16.6 23.7 31	4.61 6.58 8.6	115 113 110	31 43 39	22	2900	2.5	258
65-315B	15.7 22.5 29.2	4.36 6.25 8.1	103 101 98	33 39 37	18.5	2900	2.5	229
65-100(I)	35 50 65	9.72 13.9 18.1	13.8 12.5 10	67 73 70	3.0	2900	3.0	65
65-100(I)A	31.3 44.7 58	8.7 12.4 16.1	11 10 8	66 72 69	2.2	2900	3.0	54
65-125(I)	35 50 65	9.72 13.9 18.1	22 20 17	67 72.5 70	5.5	2900	3.0	100
65-125(I)A	31.3 45 58	8.7 12.5 16.1	17.5 16 13.6	66 71 69	4	2900	3.0	79

型号	流量Q		扬程	效率	电机功率	转速	必需汽蚀余量	重量
	(m^3/h)	(L/s)	H (m)	η (%)	P (kW)	n (r/min)	(NPSH)r (m)	(kg)
65-160(I)	35 50 65	9.72 13.9 18.1	35 32 28	63 73 70	7.5	2900	3.0	105
65-160(I)A	32.7 46.7 61	9.1 13.0 16.9	30.6 28 24	62 70 69	7.5	2900	3.0	105
65-160(I)B	30.3 43.3 56.3	8.4 12.0 15.6	26 24 21	61 69 68	5.5	2900	3.0	98
65-200(I)	35 50 65	9.72 13.9 18.1	53.5 50 46	55 69 67	15	2900	3.0	179
65-200(I)A	32.8 47 61	9.1 13.1 16.9	47 44 40	54 67 66	11	2900	3.0	168
65-200(I)B	30.5 43.5 56.3	8.5 12.1 15.7	40.6 36 33.4	53 65 64	7.5	2900	3.0	115
65-250(I)	35 50 65	9.72 13.9 18.1	83 80 72	52 62 59	22	2900	3.0	238
65-250(I)A	32.5 46.7 61	9.0 13.0 16.9	73 70 63	58 60 58	18.5	2900	3.0	207
65-250(I)B	30 43.3 56	8.3 12.0 15.6	62 60 54	56 58 57	15	2900	3.0	182
65-315(I)	35 50 65	9.72 13.9 18.1	128 125 121	44 54 57	37	2900	3.0	353
65-315(I)A	32.5 46.5 60.5	9.0 12.9 16.8	112.6 110 106.4	43 54 57	30	2900	3.0	336
65-315(I)B	31 44.5 58	8.6 12.4 16.1	102.5 100 98	53	30	2900	3.0	273
80-100	35 50 65	9.72 13.9 18.1	13.8 12.5 10	67 73 70	3	2900	3.0	65
80-100A	31.3 44.7 58	8.7 12.4 16.1	11 10 8	66 72 69	2.2	2900	3.0	55
80-125	35 50 65	9.72 13.9 18.1	22 20 17	67 72.5 70	5.5	2900	3.0	100
80-125A	31.3 45 58	8.7 12.5 16.1	17.5 16 13.6	66 71 69	4	2900	3.0	80
80-160	35 50 65	9.72 13.9 18.1	35 32 28	63 71 70	7.5	2900	3.0	107
80-160A	32.7 46.7 61	9.1 13.0 16.9	30.6 28 24	62 70 69	7.5	2900	3.0	106
80-160B	30.3 43.3 56.33	8.4 12.0 15.6	26 24 21	61 69 68	5.5	2900	3.0	99
80-200	35 50 65	9.72 13.9 18.1	53.5 50 46	55 69 67	15	2900	3.0	177
80-200A	32.8 47 61	9.1 13.1 16.9	47 44 40	54 67 66	11	2900	3.0	166
80-200B	30.5 43.5 56.6	8.5 12.1 15.7	40.6 38 33.4	53 65 64	7.5	2900	3.0	116
80-250	35 50 65	9.72 13.9 18.1	83 80 72	52 62 59	22	2900	3.0	245
80-250A	32.5 46.7 61	9.0 13.0 16.9	73 70 63	51 60 58	18.5	2900	3.0	215
80-250B	30 43.3 56	8.3 12.0 15.6	62 60 54	50 58 57	15	2900	3.0	187
80-315	35 50 65	9.72 13.9 18.1	128 125 122	44 54 57	37	2900	3.0	360
80-315A	32.5 46.5 60.5	9.0 12.9 16.8	112 110 107	43 54 57	30	2900	3.0	342
80-315B	31 44.5 58	8.6 12.4 16.1	102 100 98	42 53 56	30	2900	3.0	342
80-315C	29 41 53.6	8.1 11.4 14.9	87 85 83	41 51 54	22	2900	3.0	277
80-350	35 50 60	9.72 13.9 16.7	156 150 140	53 54 52	55	2900	3.0	557

ISG/ISW型系列管道泵性能参数

久江泵业 JIUJIANG PUMP CO.,LTD

性能参数

型号	流量Q		扬程 H	效率 η	电机功率 P	转速 n	必需汽蚀余量 (NPSH)r	重量
	(m^3/h)	(L/s)	(m)	(%)	(kW)	(r/min)	(m)	(kg)
80-350A	30.8 44 52.8	8.56 12.2 14.7	148 142 135	45 51 50	45	2900	3.0	441
80-350B	28 40 46	7.78 11.1 12.8	142 135 128	39 48 46	37	2900	3.0	378
80-100(I)	70 100 130	19.4 27.8 36.1	14.0 12.5 11	66 76 75	5.5	2900	4.5	110
80-100(I)A	62.6 89 116	17.4 24.7 32.2	12 10 8.8	64 74 74	4	2900	4.5	88
80-125(I)	70 100 130	19.4 27.8 36.1	23.5 20 14	70 76 72	11	2900	4.5	164
80-125(I)A	62.6 89 116	17.4 24.7 32.2	19 16 11	68 74 65	7.5	2900	4.5	114
80-160(I)	70 100 130	19.4 27.8 36.1	36.5 32 24	70 76 65	15	2900	4.5	187
80-160(I)A	65.4 93.5 121	18.2 26.0 33.8	32 28 21	68 74 67	11	2900	4.5	175
80-160(I)B	60.6 86.6 112	16.8 24.1 31.3	27 24 18	66 72 65	11	2900	4.5	175
80-200(I)	70 100 130	19.4 27.8 36.1	54 50 42	65 74 73	22	2900	4.0	253
80-200(I)A	65.4 93.5 121	18.2 26.0 33.8	47.5 44 37	64 73 72	18.5	2900	4.0	221
80-200(I)B	61 87 113	16.9 24.2 31.4	41 38 32	62 71 70	15	2900	4.0	200
80-250(I)	70 100 130	19.4 27.8 36.1	87 80 68	62 71 68	37	2900	4.0	333
80-250(I)A	65.4 93.5 121	18.2 26.0 33.8	76 70 59.5	61 68 67	30	2900	4.0	315
80-250(I)B	61 87 113	16.9 24.2 31.4	65 60 51	60 66 66	30	2900	4.0	271
80-315(I)	70 100 130	19.4 27.8 36.1	132 125 114	55 67 66	75	2900	4.0	680
80-315(I)A	66.5 95 123	18.5 26.4 34.3	119 113 103	59 65 64	55	2900	4.0	537
80-315(I)B	63 90 117	17.5 25 32.5	106 101 92	58 65 63	45	2900	4.0	425
80-315(I)C	58 82 107	16.1 22.8 29.7	90 85 76	56 63 61	37	2900	4.0	370
100-100	70 100 130	19.4 27.8 36.1	13.6 12.5 11	66 76 75	5.5	2900	4.5	115
100-100A	62.6 89 116	17.4 24.7 32.2	11 10 8.8	64 74 74	4	2900	4.5	92
100-125	70 100 130	19.4 27.8 36.1	23.5 20 14	70 76 65	11	2900	4.5	173
100-125A	62.5 89 116	17.4 24.7 32.2	19 16 11	68 74 63	7.5	2900	4.5	120
100-160	70 100 130	19.4 27.8 36.1	36.5 32 24	70 76 65	15	2900	4.5	194
100-160A	65.4 93.5 121	18.2 26.0 33.8	32 28 21	68 74 67	11	2900	4.5	182
100-160B	60.6 86.6 112	16.8 24.1 31.3	27 24 18	67 72 65	11	2900	4.5	182
100-200	70 100 130	19.4 27.8 36.1	54 50 42	65 75 73	22	2900	4.0	248
100-200A	65.4 93.5 121	18.2 26.0 33.8	47.5 44 37	64 73 72	18.5	2900	4.0	216
100-200B	61 87 113	16.9 24.2 31.4	41 38 32	63 71 70	15	2900	4.0	195
100-250	70 100 130	19.4 27.8 36.1	87 80 68	62 71 68	37	2900	4.0	348

型号	流量Q		扬程 H	效率 η	电机功率 P	转速 n	必需汽蚀余量 (NPSH)r	重量
	(m^3/h)	(L/s)	(m)	(%)	(kW)	(r/min)	(m)	(kg)
100-250A	65.4 93.5 121	18.2 26.0 33.8	76 70 59.5	61 68 67	30	2900	4.0	332
100-250B	61 87 113	16.9 24.2 31.4	65 60 51	59 66 65	30	2900	4.0	332
100-315	70 100 130	19.4 27.8 36.1	132 125 114	55 67 66	75	2900	4.0	695
100-315A	66.5 95 123	18.5 26.4 34.3	119 113 103	55 65 64	55	2900	4.0	552
100-315B	63 90 117	17.5 25.0 32.5	106 101 92	51 65 63	45	2900	4.0	442
100-350	60 100 120	16.7 27.8 33.3	153.6 150 142	72 57 74	90	2900	4.0	777
100-350A	61 87 113	16.9 24.2 31.4	145.6 142 134	75	75	2900	4.0	683
100-350B	58 82 107	16.1 22.8 29.7	138.6 135 127	75	55	2900	4.0	536
100-100(I)	96 160 192	26.7 44.4 53.3	14 12.5 10	64 73 70	11	2900	4.0	110
100-125(I)	96 160 192	26.7 44.4 53.3	24 20 14	62 74 69	15	2900	4.0	168
100-125(I)A	84 140 168	23.3 39 46.7	20 17 12	64 72 68	11	2900	4.0	160
100-160(I)	96 160 192	26.7 44.4 53.3	36 32 27	69 79 75	22	2900	4.0	210
100-160(I)A	84 140 168	23.3 39 46.7	32 28 23.5	66 76 72	18.5	2900	4.0	205
100-200(I)	96 160 192	26.7 44.4 53.3	54 50 46	65 77 75	37	2900	4.0	348
100-200(I)A	84 140 168	23.3 39.0 46.7	47.5 44 40.5	64 76 75	30	2900	4.0	332
100-200(I)B	60 138 170	23.6 38.3 47.2	40 37 34	63 75 75	30	2900	4.0	331
100-250(I)	96 160 192	26.7 44.4 53.3	83 80 72	65 77 74	55	2900	4.0	560
100-250(I)A	84 140 168	23.3 39 46.7	75 72 65	60 72 69	45	2900	4.0	540
100-250(I)B	60 100 120	16.7 27.8 33.3	68 65 58	70	37	2900	4.0	520
125-100	96 160 192	26.7 44.4 53.3	13 12.5 12	82	11	2900	4.0	185
125-100A	86 143 172	23.9 39.7 47.8	10.4 10 9.6	77	7.5	2900	4.0	130
125-125	96 160 192	26.7 44.4 53.3	22.6 20 17	80	15	2900	4.0	227
125-125A	86 143 172	23.9 39.7 47.8	18 16 13.6	77	11	2900	4.0	215
125-160	96 160 192	26.7 44.4 53.3	36 32 28	78	22	2900	4.0	272
125-160A	90 150 180	25 41.7 50	31.5 28 24.5	76	18.5	2900	4.0	215
125-160B	83 138 166	21.7 38.3 46.1	27 24 21	73	15	2900	4.0	182
125-200	96 160 192	26.7 44.4 53.3	55 50 46	77	37	2900	4.0	386
125-200A	90 150 180	25 41.7 50	48.4 44 40.5	76	30	2900	4.0	365
125-200B	83 138 166	21.7 33.3 46.1	41.3 37.5 34.5	75	22	2900	4.0	302
125-250	96 160 192	26.7 44.4 53.3	87 80 73	75	55	2900	4.0	562

ISG/ISW型系列管道泵性能参数

性能参数

型号	流量Q		扬程	效率	电机功率	转速	必需汽蚀余量	重量
	(m^3/h)	(L/s)	H (m)	η (%)	P (kW)	n (r/min)	(NPSH)r (m)	(kg)
125-250A	90 150 180	25 41.7 50	76 70 64	74	45	2900	4.0	457
125-250B	83 138 166	21.7 33.3 46.1	65 60 55	73	37	2900	4.0	404
125-315	96 160 192	26.7 44.4 53.3	133 125 119	70	90	2900	4.0	756
125-315A	90 150 180	25 41.7 50	117 110 104	70	75	2900	4.0	651
125-315B	86 143 172	23.9 39.7 47.8	106 100 95.2	69	75	2900	4.0	646
150-125	96 160 192	26.7 44.4 53.3	22.6 24 17	66 76 76	15	2900	4.0	236
150-125A	90 150 180	25 41.7 50	18 16 13.6	7	11	2900	4.0	226
150-160	96 160 192	26.7 44.4 53.3	35 32 28	72 78 76	22	2900	4.0	294
150-160A	90 150 180	25.0 41.7 50.0	31.5 28 24.5	71 76 73	18.5	2900	4.0	252
150-160B	84 140 168	23.3 38.9 46.7	27 24 21	67 73 72	15	2900	4.0	231
150-200	96 160 192	26.7 44.4 53.3	55 50 46	77	37	2900	4.0	410
150-200A	90 150 180	25 41.7 50	48.4 44 40.5	76	30	2900	4.0	385
150-200B	83 138 166	21.7 33.3 46.1	41.3 37.5 34.5	75	22	2900	4.0	315
150-250(I)	120 200 240	33.3 55.6 66.7	87 80 72	65 76 74	75	2900	4.0	761
150-250(I)A	112 187 224	31.1 51.9 62.2	76 70 63	64 75 73	55	2900	4.0	614
150-250(I)B	104 173 208	26.9 48.1 57.8	65 60 54	63 74 72	45	2900	4.0	509
150-315(I)	120 200 240	33.3 55.6 66.7	133 125 120	58 75 73	110	2900	4.5	1029
150-315(I)A	112 187 224	31.1 51.9 62.2	116 110 105	57 74 72	90	2900	4.5	767
150-315(I)B	104 173 208	28.9 48.1 57.8	100 95 91	55 72 70	75	2900	4.5	746
150-350	96 160 192	26.7 44.4 53.3	153.6 150 138	69 70 67	110	2900	4.5	1040
150-350A	105 150 180	29.2 41.7 50	152 142 130	68 69 65	90	2900	4.5	777
150-350B	98 140 168	27.2 38.9 46.7	110 101 90	63 67 60	75	2900	4.5	756
150-200	140 200 260	38.9 55.6 72.2	13.8 12.5 10.6	68 78 78	15	1450	3.0	278
150-200A	125 176 232	34.7 49.7 64.6	11.5 10 8.5	66 76 76	11	1450	3.0	263
150-250	140 200 260	38.9 55.6 72.2	21.8 20 17	73 80 77	18.5	1450	3.0	355
150-250A	129 184 240	35.8 51.1 66.7	18.5 17 14.4	72 78 76	15	1450	3.0	315
150-250B	117 167 217	32.5 46.4 60.4	15.2 14 12	70 76 74	11	1450	3.0	294
150-315	140 200 260	38.9 55.6 72.2	33.8 32 28	70 78 73	30	1450	3.5	462
150-315A	131 187 243	36.4 51.9 67.5	29.5 28 24.5	69 77 77	22	1450	3.5	378
150-315B	121 173 225	33.6 48.1 62.3	25 24 21	69 76 75	18.5	1450	3.5	368

型号	流量Q		扬程	效率	电机功率	转速	必需汽蚀余量	重量
	(m^3/h)	(L/s)	H (m)	η (%)	P (kW)	n (r/min)	(NPSH)r (m)	(kg)
150-400	140 200 260	38.9 55.6 72.2	53 50 46	68 75 71	45	1450	3.5	620
150-400A	131 187 243	36.4 51.9 67.5	46.6 44 38.3	67 74 70	37	1450	3.5	578
150-400B	122 174 226	33.9 48.3 62.9	40 38 33	64 73 70	30	1450	3.5	546
150-400C	112 160 208	31.3 44.4 57.8	34 32 28	64 71 69	22	1450	3.5	515
200-200	140 200 260	38.9 55.6 72.2	13.8 12.5 10.6	67 78 78	15	1450	3.0	404
200-200A	125 179 232	34.7 49.7 64.6	11 10 8.5	66 76 76	11	1450	3.0	383
200-250	140 200 260	38.9 55.6 72.2	21.8 20 17	73 80 77	18.5	1450	3.0	450
200-250A	129 184 240	35.8 51.2 66.7	18.5 17 14.4	72 78 76	15	1450	3.0	438
200-250B	117 167 217.5	32.5 46.4 60.4	15.2 14 12	70 76 75	11	1450	3.0	404
200-315	140 200 260	38.9 55.6 72.2	33.8 32 28	70 78 78	30	1450	3.5	578
200-315A	131 187 243	36.4 51.9 67.5	29.5 28 24.5	69 77 77	22	1450	3.5	483
200-315B	121 173 225	33.6 48.1 62.5	25.5 24 20.5	69 76 75	18.5	1450	3.5	462
200-400	140 200 260	38.9 55.6 72.2	53 50 46	68 75 71	45	1450	3.5	620
200-400A	131 187 243	36.4 51.9 67.5	46.6 44 38.3	67 74 70	37	1450	3.5	578
200-400B	122 174 226	33.9 48.3 62.9	40 38 33	64 73 70	30	1450	3.5	546
200-400C	112 160 208	31.3 44.4 57.8	34 32 28	64 71 69	22	1450	3.5	515
200-200(I)	280 400 520	77.8 111 144	13.4 12.5 10.5	70 80 79	22	1450	4.0	452
200-200(I)A	250 358 465	69.4 99.4 129	11.2 10 8.5	68 78 77	18.5	1450	4.0	452
200-250(I)	280 400 520	77.8 111 144	22.2 20 14	75 80 72	30	1450	4.0	525
200-250(I)A	250 358 465	69.4 99.4 129	18 16 11.2	73 78 70	22	1450	4.0	431
200-250(I)B	226 322 419	62.8 89.4 116	14.4 13 9.3	70 75 67	18.5	1450	4.0	420
200-315(I)	280 400 520	77.8 111 144	36 32 26	73 80 75	55	1450	4.0	756
200-315(I)A	262 374 486	72.8 103 135	31.5 28 23	72 79 74	45	1450	4.0	651
200-315(I)B	242 346 450	67.2 96.1 125	27 24 19.5	71 78 73	37	1450	4.0	599
200-400(I)	280 400 520	77.8 111.4 144	54.5 50 39	75 81 77	75	1450	4.0	1008
200-400(I)A	262 374 486	72.8 103 135	48 44 34	74 80 76	75	1450	4.0	893
200-400(I)B	242 346 450	67.2 96.1 125	41.4 38 29.6	72 78 74	55	1450	5.0	746
200-400(I)C	224 320 416	62.2 88.9 115	34.9 32 25	70 76 72	45	1450	5.0	635
200-500(I)	280 400 520	77.8 111.1 144.4	85 80 70	76 78 76	132	1450	4.0	1254
200-500(I)A	262 374 486	72.8 103.9 135	74.4 70 61.2	75 77 75	110	1450	4.0	1184

ISG/ISW型系列管道泵性能参数

久江泵业 JIUJIANG PUMP CO.,LTD

性能参数

型号	流量Q		扬程 H	效率 η	电机功率 P	转速 n	必需汽蚀余量 (NPSH)r	重量
	(m^3/h)	(L/s)	(m)	(%)	(kW)	(r/min)	(m)	(kg)
200-500(I)B	242 346 450	67.2 96.1 125	63.8 60 52.5	74 76 74	90	1450	4.0	1088
200-500(I)C	224 320 416	62.2 88.9 115.6	53.2 50 43.8	73 75 73	75	1450	4.0	980
250-250	350 550 650	97.2 152.8 180.5	22 20 16	78 82 81	45	1450	5.0	620
250-250A	300 500 600	83.3 139 166.7	18.3 17 14	76 80 80	37	1450	5.0	550
250-315	350 550 650	97.2 152.8 180.5	34 32 28	76 80 79	75	1450	5.0	915
250-315A	300 500 600	83.3 139 166.7	29.5 28 24	74 78 77	55	1450	5.0	840
250-315B	260 450 520	72.2 125 144.4	25 24 20	70 74 72	45	1450	5.0	695
250-400	400 550 670	111.1 152.8 186.7	54.5 50 39	75 78 80	110	1450	5.0	1557
250-400A	365 500 600	101.4 138.9 166.7	47 44 35	74 77 79	90	1450	5.0	1055
250-400B	325 450 530	90.3 125 147.2	41.2 38 34.2	73 76 78	75	1450	5.0	910
250-480	400 550 670	111.1 152.8 186.7	76 70 63	75 76 78	160	1450	5.0	1545
250-480A	365 500 600	101.4 138.9 166.7	65 60 54	74 75 77	132	1450	5.0	1355
250-480B	325 450 530	90.3 125 147.2	55 50 42	73 74 74	90	1450	5.0	1055
300-235	540 720 900	150 200 250	20.5 18 15.0	77 81 74	55	1450	5.0	1135
300-235A	450 600 720	125 166 200	17.2 15 12.5	74 79 77	45	1450	5.0	1040
300-235B	420 540 650	116.7 150 181	14.3 12.8 10.5	73 78 70	37	1450	5.0	900
300-250	540 720 900	150 200 250	22.5 20 17	80 83 84	55	1450	5.0	1370
300-250A	450 600 720	136 166 200	19.5 17 14	81	45	1450	5.0	1190
300-300	540 720 900	150 200 250	32 28 23	82	75	1450	5.0	1930
300-300A	450 600 720	125 166 200	27.5 24 20	80	75	1450	5.0	1725
300-300B	420 540 650	116.7 150 181	24 21 17	78	55	1450	5.0	1550
300-235	480 720 900	133.3 200 250	20 18 15.5	77 81 74	55	980	5.0	1335
300-235A	438 607 821	121.7 182.5 228.1	16.5 15 13	75 79 72	45	980	5.0	1040
300-300	480 720 900	133.3 200 250	31 28 25	77 81 77	75	980	5.0	1370
300-300A	444 666 833	123.3 185 231.4	26.5 24 21.5	76 80 76	75	980	5.0	1370
300-300B	415 623 779	115.3 173.1 216.4	23 21 18.5	79	55	980	5.0	1190
300-380	480 720 900	133.3 200 250	48 44 34	76 84 82	132	980	5.0	1930
300-380A	444 666 833	123.3 185 231.4	41.4 38 30	81	110	980	5.0	1725
300-380B	400 614 767	113.6 170.6 213.1	35 32 25	80	90	980	5.0	1550
300-315	540 720 900	150 200 250	35 32 26	76 84 80	90	1450	5.0	1418

型号	流量Q		扬程 H	效率 η	电机功率 P	转速 n	必需汽蚀余量 (NPSH)r	重量
	(m^3/h)	(L/s)	(m)	(%)	(kW)	(r/min)	(m)	(kg)
300-315A	460 650 800	127.8 180 222	31.5 28 23.5	72 80 77	75	1450	5.0	1302
300-315B	420 580 700	116.7 161 194	27 24 20	71 78 76	55	1450	5.0	1155
300-400	500 720 900	138.9 200 250	54.5 50 42	80	132	1450	5.5	1760
300-400A	420 600 780	127.8 180.6 233.3	47 44 37	78	110	1450	5.5	1550
300-460	480 720 900	133.3 200 250	71 65 58	75 81 82	185	1450	5.5	2250
300-460A	444 666 833	123.3 185 231.4	60 55 49	74 80 81	160	1450	5.5	1780
300-460B	409 614 767	113.6 170.6 213.1	49 45 35	73 79 80	110	1450	5.5	1680
300-500	540 720 900	150 200 250	85 80 70	78 80 78	250	1450	5.5	1680
300-500A	506 675 720	140.6 187.5 200	74.4 70 61.2	77 79 77	200	1450	5.5	1665
300-500B	468 625 667	130 173.6 185.3	63.8 60 52.5	76 78 76	160	1450	5.5	1472
300-500C	425 570 605	118 158.3 168	53.2 50 43.8	75 77 75	110	1450	5.5	1345
300-235(I)	718 1080 1345	199.4 300 373.6	44.6 40 34.6	82	160	1450	5.5	1680
300-235(I)A	642 965 1203	178.3 268.1 334.2	35.7 32 27.7	80	132	1450	5.5	1450
350-250	480 800 960	133.3 222 267	23 20 17.5	79 82 81	75	1450	5.0	1292
350-250A	430 715 860	119.4 198.6 238.9	18.5 16 13	81	55	1450	5.0	1230
350-315	480 800 960	133.3 222 267	35 32 27	75 81 80	90	1450	5.0	1733
350-315A	450 748 900	125 207.8 250	30.5 28 23.5	80	75	1450	5.0	1350
350-315B	416 692 832	115.6 192.2 231.1	26 24 20	78	75	1450	5.0	1350
350-400	480 800 960	133.3 222 267	55 50 45.5	76 82 80	160	1450	5.0	2048
350-400A	450 748 900	125 207.8 250	48 44 40	80	132	1450	5.0	1950
350-400B	418 697 836	116.1 193.6 232.2	42 38 34.5	78	110	1450	5.0	1920
350-460	1000 1200 1450	277.8 333.3 402.8	55 50 43	74	250	1450	6.0	2350
350-460A	900 1080 1300	250 300 360	47 44 39	72	200	1450	6.0	2100
350-480	610 850 1020	169.4 236.1 283.3	71 65 58	75 81 79	220	1450	5.5	2100
350-480A	574 800 960	159.4 222.2 266.7	65 60 53	75 80 79	200	1450	5.5	2350
350-480B	516 720 864	143.3 200 240	60 55 45	72 78 75	160	1450	5.5	2250
400-300	820 1080 1300	228 300 361	23 20 16	72 78 75	90	1450	5.5	1649
400-315	820 1080 1300	228 300 361	36.5 32 27	71 76 74	132	1450	5.5	1974
500-300	1000 1200 1450	277.8 333 403	23 20 16	76 80 75	110	1450	5.5	1890
500-315	1000 1200 1450	278 333 403	34.5 32 27	76 78 77	160	1450	5.5	2174

TD型单级管道离心泵



普通



防爆

产品概述

TD型单级管道离心泵，配有标准电机和机械密封。此类产品的结构与相近类型产品相比，更不易受到泵送液体中杂质的影响。产品设计为顶部可拉出的拆装形式，其可以在不影响管路系统的情况下对泵进行维修。
TD125和TD150产品同时提供加长轴结构和便拆式结构，TD200以上产品全部采用便拆式结构，更换机械密封无需拆卸电机。

工作条件

1、产品适宜在清洁、稀薄、非侵蚀、非易燃易爆，且不含有任何可能对泵造成机械或化学损害的固体颗粒和纤维的液体中使用；
2、液体温度：-15°C—110°C；
3、最大工作压力：常规型为PN12巴；特殊型为PN16巴。

型号含义

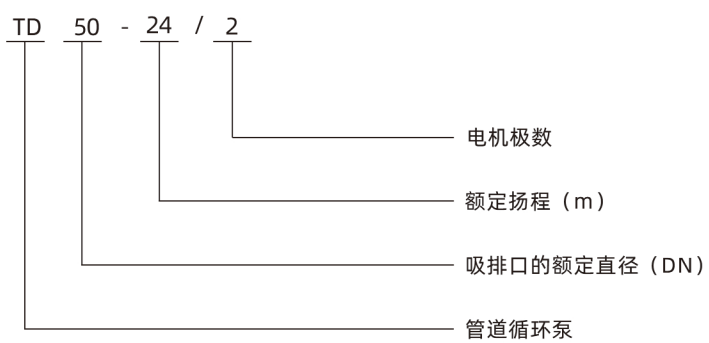

性能参数

序号	泵型号	流量Q (m^3/h)	扬程H (m)	转速n (r/min)	标准电机电压V	
					1 x 220V	3 x 380V
					P2(kW)	P2(kW)
1	TD32-18/2	8	18		1.1	1.1
2	TD32-21/2	12.5	21		1.5	1.5
3	TD32-25/2	12.5	25		2.2	2.2
4	TD32-32/2	12.5	32			3
5	TD32-38/2	12.5	38			4
6	TD32-50/2	12.5	50			5.5
7	TD40-16/2	12.5	16		1.1	1.1
8	TD40-20/2	12.5	20		1.5	1.5
9	TD40-18/2	20	18		2.2	2.2
10	TD40-25/2	20	25			3
11	TD40-30/2	25	30			4
12	TD40-36/2	25	36			5.5
13	TD40-48/2	25	48			7.5
14	TD50-34/2	12.5	34			3
15	TD50-38/2	12.5	38			4
16	TD50-50/2	12.5	50			5.5
17	TD50-58/2	12.5	58			7.5
18	TD50-80/2	12.5	80			11
19	TD50-12/2	16	12	2900	1.1	1.1
20	TD50-15/2	20	15		1.5	1.5
21	TD50-18/2	25	18		2.2	2.2
22	TD50-24/2	25	24			3
23	TD50-28/2	30	28			4
24	TD50-35/2	30	35			5.5
25	TD50-40/2	35	40			7.5
26	TD50-50/2	40	50			11
27	TD50-60/2	50	60			15
28	TD50-70/2	50	70			18.5
29	TD50-81/2	50	81			22
30	TD65-36/2	25	36			5.5
31	TD65-48/2	25	48			7.5
32	TD65-15/2	30	15		2.2	2.2
33	TD65-19/2	30	19			3
34	TD65-22/2	40	22			4
35	TD65-30/2	40	30			5.5
36	TD65-34/2	50	34			7.5
37	TD65-40/2	50	40			11

TD型单级管道离心泵

性能参数

序号	泵型号	流量Q (m³/h)	扬程H (m)	转速n (r/min)	标准电机电压V	
					1 x 220V	3 x 380V
					P2(kW)	P2(kW)
38	TD65-50/2	50	50	2900		15
39	TD65-61/2	50	61			18.5
40	TD65-67/2	50	67			22
41	TD65-83/2	50	83			30
42	TD80-13/2	50	13			3
43	TD80-18/2	50	18			4
44	TD80-22/2	50	22			5.5
45	TD80-28/2	50	28			7.5
46	TD80-40/2	50	40			11
47	TD80-48/2	50	48			15
48	TD80-30/2	80	30			11
49	TD80-38/2	80	38			15
50	TD80-47/2	80	47			18.5
51	TD80-54/2	80	54			22
52	TD80-67/2	80	67			30
53	TD100-9/2	50	9		2.2	2.2
54	TD100-15/2	60	15			4
55	TD100-17/2	80	17			5.5
56	TD100-22/2	80	22			7.5
57	TD100-27/2	100	27			11
58	TD100-33/2	100	33			15
59	TD100-40/2	100	40			18.5
60	TD100-48/2	100	48			22
61	TD100-52/2	130	52			30
62	TD125-11/4	120	11	1450		5.5
63	TD125-14/4	120	14			7.5
64	TD125-18/4	160	18	1480		11
65	TD125-22/4	160	22			15
66	TD125-28/4	160	28			18.5
67	TD125-32/4	160	32			22
68	TD125-40/4	160	40			30
69	TD125-50/4	160	50			37
70	TD150-12.5/4	200	12.5			11
71	TD150-17/4	200	17			15
72	TD150-21/4	200	21			18.5
73	TD150-25/4	200	25			22
74	TD150-33/4	200	33			30

性能参数

序号	泵型号	流量Q (m^3/h)	扬程H (m)	转速n (r/min)	标准电机电压V	
					1 x 220V	3 x 380V
					P2(kW)	P2(kW)
75	TD150-40/4	200	40	1480		37
76	TD150-50/4	200	50			45
77	TD200-15/4	300	15			18.5
78	TD200-18/4	300	18			22
79	TD200-24/4	300	24			30
80	TD200-30/4	300	30			37
81	TD200-35/4	300	35			45
82	TD200-44/4	300	44			55
83	TD200-53/4	400	53			75
84	TD200-12.5/4	400	12.5			22
85	TD200-20/4	400	20			30
86	TD200-23/4	400	23			37
87	TD200-27/4	400	27			45
88	TD200-32/4	400	32			55
89	TD200-43/4	400	43			75
90	TD200-50/4	500	50			90
91	TD250-15/4	500	15			30
92	TD250-18/4	500	18			37
93	TD250-21/4	500	21			45
94	TD250-27/4	500	27			55
95	TD250-36/4	500	36			75
96	TD250-44/4	500	44			90
97	TD250-53/4	500	53			110
98	TD250-12.5/4	630	12.5			30
99	TD250-14/4	630	14			37
100	TD250-17/4	630	17			45
101	TD250-20/4	630	20			55
102	TD250-26/4	630	26			75
103	TD250-32/4	630	32			90
104	TD250-40/4	630	40			110
105	TD250-50/4	630	50			132
106	TD300-15/4	900	15			55
107	TD300-20/4	900	20			75
108	TD300-25/4	900	25			90
109	TD300-30/4	900	30			110
110	TD300-35/4	900	35			132
111	TD300-44/4	900	44			160
112	TD300-55/4	900	55			200

JSE大流量循环泵/海水泵

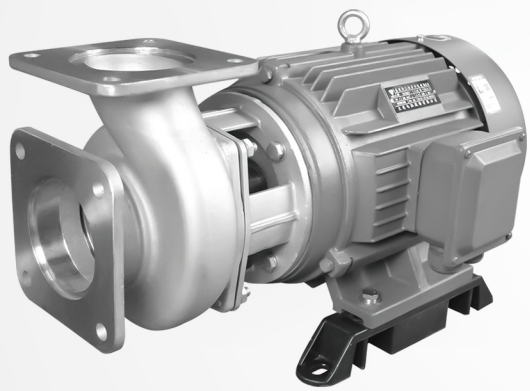

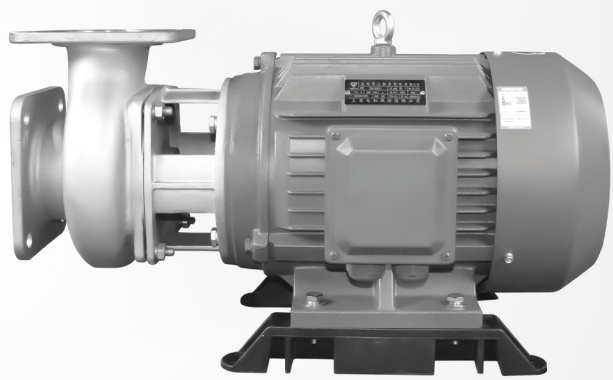

海水泵

产品概述

海水泵适用于海上平台的消防、设备散热，海水淡化，也可以作为临海地区地源热泵空调升温之用，一切海水提升之用，滨海广场喷泉景观，海水养殖等用途，常用于海洋工程、港口码头、海水养殖、海水淡化等领域。海水泵主要通过离心力将海水抽送至指定位置，起到循环、冷却、供水等作用。该设备噪音低，效率高节约电能。

工作条件

1、各种海水，碱性腐蚀的水，无杂质清水，冷冻水/冷却水，雨水，煤矿、铁矿金属矿等地下涌水引用水，矿泉水等；

2、允许工作水温范围+5至+25℃；

3、固体杂质含量（质量比）不大于0.01%；

4、PH值（酸碱度）7.9-8.6；

5、机组必须完全侵没水中工作。

型号含义

JSE 80 - 100 / 22

- 22：额定扬程（m）
- 100：额定流量（m^3/h）
- 80：吸排口的额定直径（DN）
- JSE：循环海水泵

性能参数

型号	口径 (mm)	流量Q (m^3/h)	扬程H (m)	功率P (kW)	转速n (r/min)
JSE80-100/15	80/80mm	100	15	3	2900
JSE80-100/22	80/80mm	100	22	4	2900
JSE80-120/26	80/80mm	100	26	5.5	2900
JSE80-120/30	80/80mm	100	30	7.5	2900
JSE100-120/22	100/100mm	120	22	4	2900
JSE100-130/24	100/100mm	130	26	5.5	2900
JSE100-140/28	100/100mm	140	28	7.5	2900
JSE150-130/24	150/150mm	130	24	5.5	2900
JSE150-150/28	150/150mm	150	28	7.5	2900

无负压(恒压)变频稳压给水设备

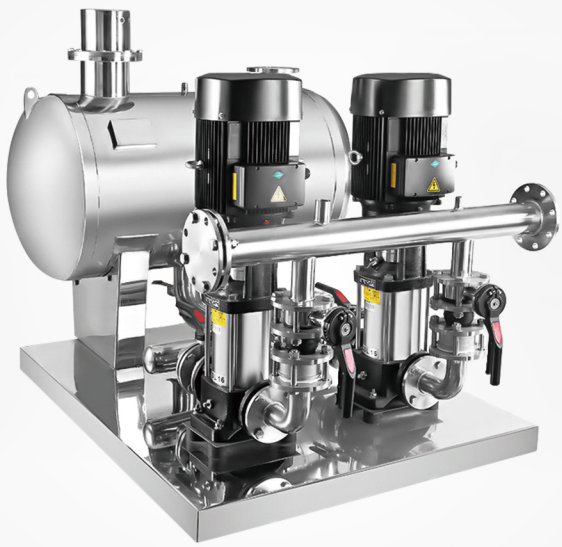

无负压变频成套设备

产品特点

无负压供水设备是以市政管网为水源，充分利用了市政管网原有的压力，形成密闭的连续接力增压供水方式，节能效果好，没有水质的二次污染，是变频恒压供水设备的发展与延伸。在市政管网压力的基础上直接叠压供水，节约能源，并且还具有全封装、无污染、占地量小、安装快捷、运行可靠、维护方便等诸多优点。

技术参数

1、流量范围：≤1000m³/h
2、压力范围：≤2.0Mpa
3、控制单台水泵功率：＜315kW
4、压力调节精度：＜±0.01Mpa
5、环境温度：0~+409°C
6、相对湿度：≤90%(电控部分)
7、电源：380*(1+10%)50Hz±2Hz
8、防护等级：控制柜(IP30)、水泵(IP54)

技术参数

WG 2 / 60 - 40 / 600 W

- W：补偿罐形式（W表示卧式，L表示立式）
- 600：补偿罐规格
- 40：额定供水流量（m³/h）
- 60：额定供水扬程（m）
- 2：水泵台数
- WG：型号

户外型智能一体化移动式设备房

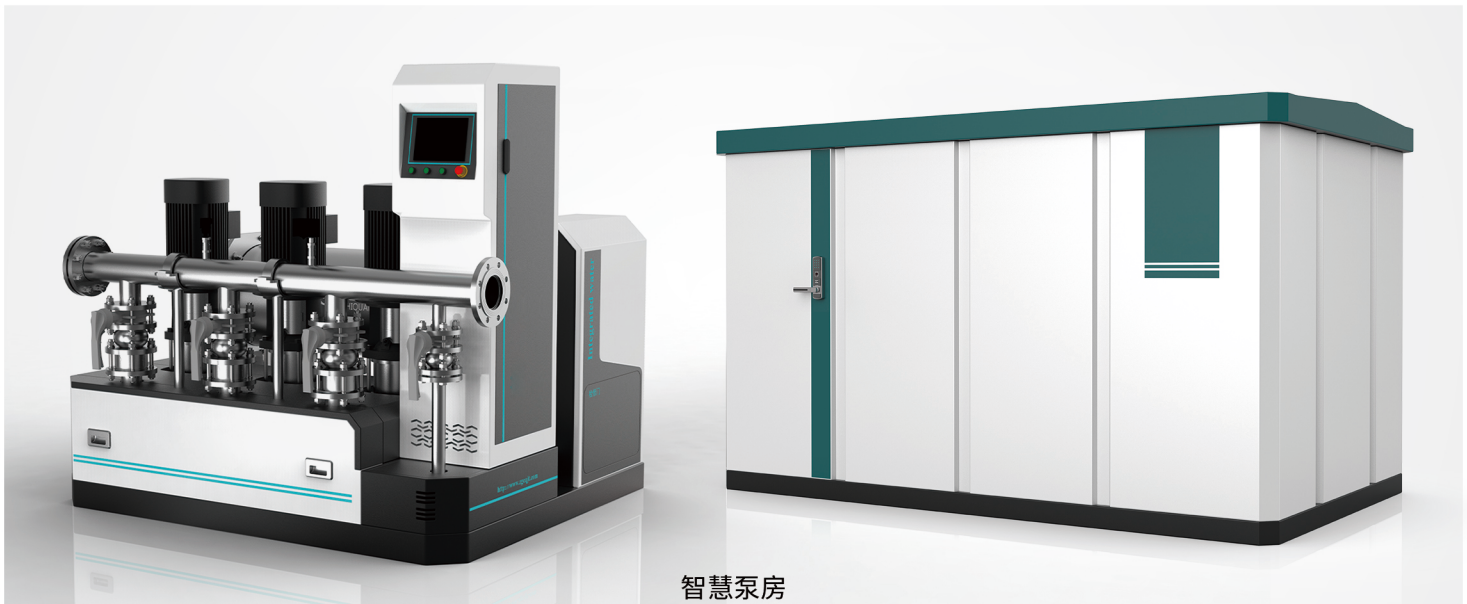

智慧泵房

产品简介

一体化智慧泵房是由水泵，环保材料房体，管路、阀门、控制系统、监控系统、安防系统等组成。是农田灌溉，市政输水，水厂取水、养殖种植用水的给水设备，由工厂统一组织后运至现场安装交钥匙泵房。一体化智慧泵房可以很大程度上提高安装效率，节省工时，同时具有体积小，效率高，智能化程度高等特点。一体化智慧泵房与传统泵房相比土建工程很少，制造安装工期短，投资少，安装方便质量可靠是传统泵房的理想替代品。

产品特点

1、一体化集成简化采购程序
2、建设周期短，降低施工成本
3、泵房采用不锈钢材质，使用寿命长
4、物联网远程监控泵房，实现无人值守泵房

二次供水智慧泵房解决方案

深耕二次供水领域，基于对二次供水行业的深度理解，结合丰富的项目落地和样板工程打造经验，实现真正的“标准化、系统化、交钥匙”工作流程，确保供水水量足、水压稳，保障居民用水安全与水质稳定。为用户提供量身定制、因地制宜、端到端的二次供水智慧泵房解决方案。

CDL/CDLF/CDBF立式不锈钢多级离心泵


CDLF


CDL


背负变频机组

产品特点

CDL(CDLF)立式多级不锈钢离心泵是采用丹麦先进技术制造而成，其最大优点是水力模型设计先进，高效率，高节能。水泵内部叶轮、泵壳及其主要配件采用不锈钢冲压成形状，流道特别光滑，轴瓦、轴套用硬质合金，具有超强的使用寿命，避免产生二次污染。轴封采用耐磨机械密封，无泄漏。电机采用Y2铅外壳、进口轴承，绝缘等级F级。泵运转平稳，低噪音，整机质量可靠，外形美观、体积小、重量轻、运输安装方便，是理想的绿色、环保、节能的水泵。

工作条件

(1) 介质温度：常温型-15℃~+70℃；热水型-15℃~+120℃；
(2) 流量范围：0.4~240m³h；
(3) 介质酸碱度范围：pH5~9；
(4) 最高环境温度：+40℃；
(5) 最高海拔：1000m；
(6) 最小进口压力：参照NPSH曲线；

结构说明

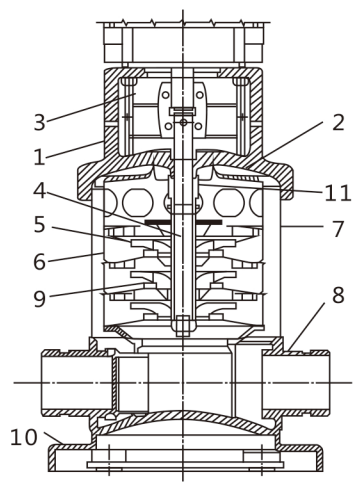

1	机架
2	泵头盖
3	联轴器罩
4	轴
5	叶轮
6	中间腔体
7	外套筒
	固定螺栓
8	泵体
9	劲环
10	底板
11	轴封

型号含义

CDL F CDBF 200 - 40 - 2A B F S W S C

- C：常温型；R：热水型
- S：304，L： P：普通型
- W：50Hz； L：60Hz
- S：三相(≤3KW为220/380V, > 3KW为380V)
- D：单相220V；B：泵体
- F：法兰；F1：螺纹法兰；
- 1个小叶轮B
- 2个小叶轮A
- 级数×10
- 额定流量（m3/h）
- 背负式变频机组
- (普通型略)过流部件为不锈钢304或316L
- 轻型立式多级离心泵

结构说明

(1) 泵由电机、泵头、导叶、叶轮、耐压筒、进出水段、泵轴、机械密封等主要零部件组成。见分解图

(2) 泵关键零部件导叶、叶轮、耐压筒、轴均采用不锈钢材料，泵头、进出水段；CDL泵采用铸铁件、CDLF泵采用不锈钢精铸件。

(3) 泵用轴封为单端面机械密封，磨块为硬质合金/石墨，导叶内支撑采用碳化钨。

(4) 泵与管路联接的基本型式为圆形法兰联接，也可根据用户需要采用不同的联接方式。

主要用途

(1) 产品适用低粘度、中性、非爆炸性、不含固体颗粒或纤维的液体，被输送的液体不能对泵的材料具有化学腐蚀性。

(2) 锅炉给水及冷凝液系统；

(3) 水处理、渗透及过滤系统；

(4) 食品、饮料行业；

(5) 高层建筑给排水；

(6) 农业、苗圃、高尔夫球场灌溉；

(7) 消防系统；

(8) 工业清洗系统；

(9) 液体的输送、循环和提升；

(10) 热水和冷水。

性能参数

型号	电机	Q(m^3/h)	1	1.2	1.6	2.0	2.4	2.8	3.2	3.5
25CDL(F)2-20	0.37		18	17	16	15	13	12	10	8
25CDL(F)2-30	0.37		27	26	24	22	20	18	15	12
25CDL(F)2-40	0.55		36	35	32	30	27	24	20	16
25CDL(F)2-50	0.55		45	43	40	37	34	30	25	20
25CDL(F)2-60	0.75		53	52	48	45	40	36	30	24
25CDL(F)2-70	0.75		62	61	57	52	47	42	35	28
25CDL(F)2-80	1.1		71	69	65	60	54	48	40	33
25CDL(F)2-90	1.1		80	78	73	67	61	54	45	37
25CDL(F)2-100	1.1		89	87	81	75	68	60	50	41
25CDL(F)2-110	1.1		97	95	89	82	74	66	55	45
25CDL(F)2-120	1.5		106	104	97	90	81	72	60	49
25CDL(F)2-130	1.5		115	113	106	97	88	78	65	53
25CDL(F)2-140	1.5	H (m)	124	122	114	105	95	84	70	57
25CDL(F)2-150	1.5		133	131	122	112	102	90	75	62
25CDL(F)2-160	1.5		141	140	130	120	108	96	80	66
25CDL(F)2-170	1.5		150	148	138	127	115	102	85	70
25CDL(F)2-180	2.2		159	157	146	135	122	108	90	74
25CDL(F)2-190	2.2		168	166	155	142	129	114	95	78
25CDL(F)2-200	2.2		177	174	163	150	136	120	100	82
25CDL(F)2-210	2.2		186	183	171	157	142	126	105	87
25CDL(F)2-220	2.2		195	192	179	165	149	132	110	91
25CDL(F)2-230	3.0		204	200	187	172	156	138	115	95
25CDL(F)2-240	3.0		213	209	195	180	163	144	120	99
25CDL(F)2-250	3.0		222	218	204	187	170	150	125	103
25CDL(F)2-260	3.0		231	226	212	195	177	156	130	107

性能参数

型号	电机	Q(m^3/h)	1.5	2.0	3.0	4.0	5.0	6.0	7.0	8.0
32CDL(F)4-20	0.37		19	18	17	16	13	10	8	6
32CDL(F)4-30	0.55		29	27	26	24	20	16	13	10
32CDL(F)4-40	0.75		38	37	35	32	27	23	18	13
32CDL(F)4-50	1.1		48	46	43	40	34	29	23	17
32CDL(F)4-60	1.1		57	55	52	48	42	35	28	20
32CDL(F)4-70	1.5		67	65	61	56	49	42	33	24
32CDL(F)4-80	1.5		76	74	69	64	56	48	38	27
32CDL(F)4-90	2.2		86	83	78	72	63	54	43	31
32CDL(F)4-100	2.2		95	93	87	80	70	61	48	34
32CDL(F)4-110	2.2		105	102	95	88	78	67	53	38
32CDL(F)4-120	2.2	H (m)	114	111	104	96	85	73	58	41
32CDL(F)4-130	3.0		124	121	113	104	92	80	63	45
32CDL(F)4-140	3.0		133	130	121	112	99	86	68	48
32CDL(F)4-150	3.0		143	139	130	120	106	92	73	52
32CDL(F)4-160	3.0		152	149	139	128	114	99	78	55
32CDL(F)4-170	4.0		162	158	147	136	121	105	83	59
32CDL(F)4-180	4.0		171	167	156	144	128	111	88	62
32CDL(F)4-190	4.0		181	177	165	152	135	118	93	66
32CDL(F)4-200	4.0		190	186	173	160	142	124	98	69
32CDL(F)4-210	4.0		200	195	182	168	150	130	103	73
32CDL(F)4-220	4.0		209	204	191	176	157	136	108	76

型号	电机	Q(m^3/h)	5	6	7	8	9	10	11	12
40CDL(F)8-20	0.75		21	20	19	18	17	16	14	13
40CDL(F)8-30	1.0		31	30	28	27	25	24	21	19
40CDL(F)8-40	1.5		41	40	37	36	34	32	29	26
40CDL(F)8-50	2.2		51	49	47	45	42	40	36	33
40CDL(F)8-60	2.2		61	59	56	54	51	48	43	39
40CDL(F)8-70	3.0		71	69	65	63	59	56	51	46
40CDL(F)8-80	3.0		81	78	75	72	68	64	58	52
40CDL(F)8-90	4.0		91	88	84	81	76	72	65	59
40CDL(F)8-100	4.0		101	98	93	90	85	80	73	65
40CDL(F)8-110	4.0	H (m)	111	107	103	99	93	88	80	72
40CDL(F)8-120	4.0		121	117	112	108	102	96	87	78
40CDL(F)8-130	5.5		131	127	121	117	110	104	95	85
40CDL(F)8-140	5.5		141	136	131	126	119	112	102	91
40CDL(F)8-150	5.5		151	146	140	135	127	120	109	98
40CDL(F)8-160	5.5		161	156	149	144	136	128	117	104
40CDL(F)8-170	7.5		171	165	159	153	144	136	124	111
40CDL(F)8-180	7.5		181	175	168	162	153	144	131	117
40CDL(F)8-190	7.5		191	185	177	171	161	152	139	124
40CDL(F)8-200	7.5		201	195	187	180	170	160	146	130

性能参数

型号	电机	Q(m^3/h)	7	8	9	10	11	12	13	14	15	16
50CDL(F)12-20	1.5		23.5	23	22.5	22	21	20	18.5	17	15.5	14
50CDL(F)12-30	2.2		35.5	35	34	33	31.5	30	28	26	23.5	21
50CDL(F)12-40	3		47	46	45	44	42	40	37	34	31	28
50CDL(F)12-50	3		59.5	58	56.5	55	52.5	50	46.5	43	39	35
50CDL(F)12-60	4		71.5	70	68	66	63	60	56	52	47	42
50CDL(F)12-70	5.5		83.5	82	79.5	77	73.5	70	65.5	61	55	49
50CDL(F)12-80	5.5		95.5	94	91	88	84	80	75	70	63	56
50CDL(F)12-90	5.5		108	106	103	100	95.5	91	85	79	71.5	64
50CDL(F)12-100	7.5	H (m)	120	118	114.5	111	106	101	94.5	88	80	72
50CDL(F)12-110	7.5		132	130	126	122	116	111	104	97	88	79
50CDL(F)12-120	7.5		143.5	141	137	133	127	121	113.5	106	96	86
50CDL(F)12-130	7.5		156	154	148	144	138	131	122	115	104	93
50CDL(F)12-140	11		168	165	160	155	148	141	132.5	124	112	100
50CDL(F)12-150	11		180	178	172	166	159	151	142	133	120	107
50CDL(F)12-160	11		192.5	189	183.5	178	170	162	152	142	128.5	115
50CDL(F)12-170	11		205	201	195	190	181	172	161	151	137	122
50CDL(F)12-180	11		217	213	207.5	202	192.5	183	171.5	160	145	130

型号	电机	Q(m^3/h)	8	10	12	14	16	18	20	22
50CDL(F)16-20	2.2		27	26	25	24	22	21	19	16
50CDL(F)16-30	3.0		41	40	38	37	34	32	26	25
50CDL(F)16-40	4.0		54	53	52	49	46	43	38	34
50CDL(F)16-50	5.5		68	67	65	62	58	54	48	43
50CDL(F)16-60	5.5		82	82	78	74	70	64	58	52
50CDL(F)16-70	7.5		96	95	91	87	82	76	69	61
50CDL(F)16-80	7.5		110	108	104	99	94	86	79	70
50CDL(F)16-90	11	H (m)	124	121	117	112	106	98	90	79
50CDL(F)16-100	11		138	135	131	125	118	109	100	88
50CDL(F)16-110	11		152	148	144	137	130	121	110	96
50CDL(F)16-120	11		166	162	157	150	142	132	120	105
50CDL(F)16-130	15		180	176	170	162	154	144	130	114
50CDL(F)16-140	15		194	190	184	175	166	156	140	123
50CDL(F)16-150	15		208	203	196	187	178	166	150	132
50CDL(F)16-160	15		222	216	209	200	189	176	160	142

性能参数

型号	电机	Q(m^3/h)	10	12	14	16	18	20	22	24	26	28
50CDL(F)20-10	1.1		13.5	13	12.5	12	11	10	9	8	7	6
50CDL(F)20-20	2.2		27	26.5	26	25	24	23	22	20	18	15
50CDL(F)20-30	4.0		40	39.5	39	38	37	35	33	30	27	24
50CDL(F)20-40	5.5		54	53	52	51	49	47	44	41	37	33
50CDL(F)20-50	5.5		67	66	64	62	60	58	55	50	45	40
50CDL(F)20-60	7.5		81	79	77	75	73	70	66	61	55	49
50CDL(F)20-70	7.5		95	93	91	89	86	82	77	71	65	58
50CDL(F)20-80	11		109	107	105	102	99	94	89	82	75	67
50CDL(F)20-90	11	H (m)	123	120	118	115	112	106	100	93	85	76
50CDL(F)20-100	11		136	134	131	128	124	118	111	103	95	85
50CDL(F)20-110	15		150	148	145	141	137	130	122	114	105	94
50CDL(F)20-120	15		164	162	158	154	149	142	133	124	114	102
50CDL(F)20-130	15		178	176	172	167	162	154	145	134	123	111
50CDL(F)20-140	15		192	189	185	180	174	166	156	145	133	119
50CDL(F)20-150	18.5		206	103	198	193	184	178	167	156	143	127
50CDL(F)20-160	18.5		220	217	212	206	198	190	178	166	152	136
50CDL(F)20-170	18.5		234	230	225	219	212	202	190	177	162	145

型号	电机	Q(m^3/h)	16	20	24	28	32	36	40
65CDL(F)32-10-1	1.5		14	13	12	11	9	7	4
65CDL(F)32-10	2.2		18	17	15	14	13	11	8
65CDL(F)32-20-2	3.0		29	28	26	23	20	16	11
65CDL(F)32-20	4.0		36	34	32	29	27	23	18
65CDL(F)32-30-2	5.5		47	44	41	38	33	28	21
65CDL(F)32-30	5.5		54	51	48	44	40	35	27
65CDL(F)32-40-2	7.5		65	62	58	53	46	40	30
65CDL(F)32-40	7.5		72	69	65	59	53	47	37
65CDL(F)32-50-2	11		83	79	74	68	60	52	41
65CDL(F)32-50	11		90	86	81	74	67	59	47
65CDL(F)32-60-2	11		101	97	90	83	74	65	51
65CDL(F)32-60	11		108	104	97	90	81	72	57
65CDL(F)32-70-2	15		119	114	107	98	88	78	60
65CDL(F)32-70	15	H	126	121	113	105	95	85	67
65CDL(F)32-80-2	15	(m)	136	131	123	110	102	90	71
65CDL(F)32-80	15		144	138	130	120	109	97	77
65CDL(F)32-90-2	18.5		154	148	140	129	117	102	82
65CDL(F)32-90	18.5		162	156	147	136	124	109	88
65CDL(F)32-100-2	18.5		175	166	157	146	131	115	91
65CDL(F)32-100	18.5		182	173	164	152	138	122	98
65CDL(F)32-110-2	22		193	184	173	164	146	128	102
65CDL(F)32-110	22		200	191	180	168	153	135	109
65CDL(F)32-120-2	22		211	201	189	178	160	140	113
65CDL(F)32-120	22		218	208	196	184	167	147	120
65CDL(F)32-130-2	30		230	218	206	193	174	153	124
65CDL(F)32-130	30		237	225	213	200	181	160	131
65CDL(F)32-140-2	30		247	235	222	210	189	165	135
65CDL(F)32-140	30		255	242	229	216	196	172	142

性能参数

型号	电机	Q(m^3/h)	25	30	35	40	42	45	50	55
80CDL(F)42-10-1	3.0		20	19	18	17	16	15	13	11
80CDL(F)42-10	4.0		24	23	22	21	20	19	18	16
80CDL(F)42-20-2	5.5		40	38	36	33	32	30	27	23
80CDL(F)42-20	7.5		48	46	44	42	41	39	35	31
80CDL(F)42-30-2	11		63	61	58	54	52	50	44	38
80CDL(F)42-30	11		71	69	66	63	61	58	53	47
80CDL(F)42-40-2	15		87	84	80	75	73	69	62	54
80CDL(F)42-40	15		95	92	88	84	81	78	71	62
80CDL(F)42-50-2	18.5		111	107	102	96	93	88	80	69
80CDL(F)42-50	18.5		119	115	110	105	101	97	88	78
80CDL(F)42-60-2	22		135	130	124	117	113	108	97	85
80CDL(F)42-60	22		143	138	132	125	122	116	106	93
80CDL(F)42-70-2	30	H (m)	158	152	146	138	134	127	115	100
80CDL(F)42-70	30		166	161	154	146	142	135	124	109
80CDL(F)42-80-2	30		182	175	168	159	154	146	133	116
80CDL(F)42-80	30		190	184	176	167	162	154	141	124
80CDL(F)42-90-2	30		205	198	190	180	174	166	150	132
80CDL(F)42-90	37		214	207	198	188	183	174	159	140
80CDL(F)42-100-2	37		230	221	212	200	194	185	168	147
80CDL(F)42-100	37		238	230	220	209	203	193	177	155
80CDL(F)42-110-2	45		255	245	236	223	217	206	188	165
80CDL(F)42-110	45		263	255	244	232	225	214	196	173
80CDL(F)42-20-2	45		280	270	269	245	238	226	206	181
80CDL(F)42-120	45		289	280	268	255	247	236	216	190
80CDL(F)42-130-2	45		305	294	282	267	259	247	225	198

型号	电机	Q(m^3/h)	30	40	50	60	65	70	80
100CDL(F)65-10-1	4.0		19	18	16	14	13	11	8
100CDL(F)65-10	5.5		27	25	23	21	20	18	15
100CDL(F)65-20-2	7.5		39	36	33	29	26	23	17
100CDL(F)65-20-1	11		46	44	40	36	33	30	24
100CDL(F)65-20	11		53	51	47	43	40	37	30
100CDL(F)65-30-2	15		66	62	56	50	46	41	32
100CDL(F)65-30-1	15		73	69	63	57	53	48	39
100CDL(F)65-30	18.5		80	76	70	64	60	55	46
100CDL(F)65-40-2	18.5		92	87	80	71	66	60	47
100CDL(F)65-40-1	22		100	94	87	78	73	67	54
100CDL(F)65-40	22	H (m)	107	101	94	85	80	74	61
100CDL(F)65-50-2	30		121	114	105	95	88	80	64
100CDL(F)65-50-1	30		128	121	112	102	95	87	71
100CDL(F)65-50	30		136	129	119	109	102	94	78
100CDL(F)65-60-2	30		150	142	131	118	110	101	81
100CDL(F)65-60-1	37		157	149	138	125	117	108	88
100CDL(F)65-60	37		164	156	145	132	124	115	95
100CDL(F)65-70-2	37		179	169	156	141	132	121	99
100CDL(F)65-70-1	37		186	176	163	148	139	128	106
100CDL(F)65-70	45		193	183	170	155	146	135	112
100CDL(F)65-80-2	45		207	196	182	164	154	142	116
100CDL(F)65-80-1	45		215	203	189	171	161	149	123

性能参数

型号	电机	Q(m^3/h)	50	60	70	80	85	90	100	110
100CDL(F)85-10-1	5.5		22	19	17	16	14	13	10	6
100CDL(F)85-10	7.5		25	24	22	21	20	19	16	12
100CDL(F)85-20-2	11		41	39	36	32	30	28	22	15
100CDL(F)85-20	15		53	50	47	44	41	40	36	30
100CDL(F)85-30-2	18.5		68	65	60	55	52	49	41	32
100CDL(F)85-30	22	H (m)	81	77	72	67	64	62	55	48
100CDL(F)65-40-2	30		98	93	87	80	75	72	62	50
100CDL(F)85-40	30		110	105	100	92	86	84	76	66
100CDL(F)85-50-2	37		126	120	113	104	98	93	81	68
100CDL(F)85-50	37		139	131	124	115	110	106	94	83
100CDL(F)85-60-2	45		155	148	139	129	122	117	102	86
100CDL(F)85-60	45		168	160	150	141	134	130	117	103

型号	电机	Q(m^3/h)	60	70	80	90	100	110	120	130	140	150
125CDL(F)120-10	11		22	21.8	21.6	21	20.5	19.5	18.5	17	16	15
125CDL(F)120-20-2	15		34	33.6	33	31	30.2	30	28.5	27	25	24
125CDL(F)120-20-1	18.5		41	40	39.5	38.5	37	36.5	34.5	32.5	30	27.5
125CDL(F)120-20	22		46	45	44.5	43.5	42.4	41	40	38	36	33.5
125CDL(F)120-30-2	30		57	56	55	53.5	52	51	49	46.5	43.5	41
125CDL(F)120-30-1	30		64	63	62	60	58.5	57.5	55.5	52	49	46
125CDL(F)120-30	30		69.5	68.5	67.5	66	64.4	62.5	61	57.5	54.5	51
125CDL(F)120-40-2	37		80.5	79	78	76	73.5	72	69	66	61.5	58
125CDL(F)120-40-1	37		87	86	84.5	82	80	78	76	72	68	64.5
125CDL(F)120-40	45	H (m)	92.5	91	90	88	85.5	83	81	77	73	68.5
125CDL(F)120-50-2	45		104.5	103	101	99	96	93	90	85.5	80.5	75.5
125CDL(F)120-50-1	45		110.5	109	107.5	105	102	100	97	92	86.5	83
125CDL(F)120-50	55		115.5	114	113	110	107.5	104.5	101.5	96	91	86
125CDL(F)120-60-2	55		128	125.5	123	121	117.3	113.5	110	104.5	98.5	92.5
125CDL(F)120-60-1	55		134	132	130.5	127	124	121	118	111	105	100
125CDL(F)120-60	75		139	137	135	132	128.8	126	123	116	110	104
125CDL(F)120-70-2	75		151	148	145.5	143	138.6	134	130	123.5	116.5	109
125CDL(F)120-70-1	75		156.5	154	152	148.5	144.5	141	137.5	130	123	116.5
125CDL(F)120-70	75		162.5	160.5	158.5	155	151	148	145	137	129	123

性能参数

型号	电机	Q(m^3/h)	80	90	100	110	120	130	140	150	160	170	180
125CDL(F)150-10-1	11		18.3	17.8	17.3	17	16	15	14	12.5	11	10	8.5
125CDL(F)150-10	15		24	23	22.5	22	21.5	20.5	20	18.5	17	16	15
125CDL(F)150-20-2	18.5		37	35.5	34	33	32	31	29	27.5	26	23	21
125CDL(F)150-20-1	22		44.3	43	42	40	39	38.5	37.5	35	33	30	27
125CDL(F)150-20	30		50	49	48	47	45.5	44	42	40	37	34	32
125CDL(F)150-30-2	30		63.5	61	59	57.5	56	54.5	53	49	45.5	42	39
125CDL(F)150-30-1	37		70	68	67	65	63	62	60	56	53	49	45
125CDL(F)150-30	37		78	76.5	75	73	70.5	68	66	63	59	55	50.5
125CDL(F)150-40-2	45	H (m)	89	87	84	81.5	79	77	74.5	70.5	65.5	60	56
125CDL(F)150-40-1	45		96.5	94	91.5	89	86.5	84	81.5	77	72.5	67	62
125CDL(F)150-40	55		104	102	100	97	95	91	88	84	79.5	74	68
125CDL(F)150-50-2	55		115.5	112	109	106	102.5	100	97	92	86	79	73.5
125CDL(F)150-50-1	75		122.5	119.5	117	113.5	111.5	107.5	104.5	99	93.5	87	80
125CDL(F)150-50	75		130	127.5	125	121	119	115	111.5	106.5	101	94.5	86.5
125CDL(F)150-60-2	75		140	137	133	130	126	121	118	112	106	98	91
125CDL(F)150-60-1	75		148.5	145	141.7	137.5	135	131	127	120.5	114.5	106.5	97.5
125CDL(F)150-60	75		157	153	149	145	142	139.5	137	130	123.5	116	109

型号	电机	Q(m^3/h)	100	120	140	160	180	200	220	240
150CDL(F)200-10-B	18.5		25.5	25	24	23	21.5	20	18	15.5
150CDL(F)200-10-A	22		29	28.5	27.5	26.5	25.5	24	22	20
150CDL(F)200-10	30		38.5	38	37.5	36.5	36	34	32.5	30
150CDL(F)200-20-2B	37		53	51	49	47	44	41	37	32
150CDL(F)200-20-2A	45		59.5	58	56	54	52.5	49	44.5	40.5
150CDL(F)200-20-A	55		69	68	66	64	62	59	55.5	51
150CDL(F)200-20	55		78.5	77.5	76	74	71.5	69	66	61.5
150CDL(F)200-30-2B	75		91.5	89	86.5	83.5	79	75	70	63
150CDL(F)200-30-A-B	75	H (m)	95	93	90	87	83.5	79	73.5	67
150CDL(F)200-30-2A	75		99.5	97.5	94.5	91.5	89	84	78.5	72
150CDL(F)200-30-B	75		104.5	102.5	100	97	93	89	84.5	77.5
150CDL(F)200-30-A	75		108	106	103.5	100.5	97.5	93	88	81.5
150CDL(F)200-30	90		117.5	116	1135	110.5	107	103	99	92
150CDL(F)200-40-2B	90		131.5	129	125.5	121	115.5	110	103.5	94
150CDL(F)200-40-2A	110		138.5	136	132	128	124	118	111	102.5
150CDL(F)200-40-A	110		148	145.5	142.5	138	134	128	122	113
150CDL(F)200-40	110		157.5	155.5	152.5	148	143.5	138	132.5	123.5

NHCN槽内立式泵



槽内泵

型号含义

25NHCN-1/2-V-P-FB

1 2 3 4 5

1、出口口径：25NHCN 40NHCN 50NHCN

2、马力：1/2HP 1HP 2HP 3HP 5HP 7.5HP

3、橡胶材质：E-EPDM V-VITON N-NBR

4、泵体材质：F-FRPP P-PVDF

5、FB-选配防爆电机

主要用途

·适用于酸性、碱性、脱脂液、化学印刷电路板、电镀液、水及废水处理

·泵采用FRPP、PVDF材质射出成型，耐酸碱，抗腐蚀性强

·适用温度：FRPP-75°C以下PVDF-90°C以下

·干式轴封设计，防止酸气进入马达损坏培林

·可空转使用，绝不会因连转而损坏

·可使用在含有结晶颗粒的液体

·可装置在槽外或槽内

·配防烟雾密封垫，保证马达轴承及环境

·可以延长吸管盒粗滤网

安装说明

1、将泵浦设备设于户外时，须加防雨措施

2、安装时应保持平整，固定稳固，以便于泵浦正常的运行

3、泵浦输送超过一定垂直高度时，需加装止回阀防止回压入口加装底阀防止吸入杂物在废水处理场所使用时，应在底阀外围增加过滤网

4、安装完成试机前应再次确认管路及电源线路是否与马达名牌标识相符，加装过载保护确保使用安全

5、化工泵工作液体具有危险性操作人员操作时应穿戴好相应护具，确保人身安全

6、泵浦启动前请再确认管路及线路是否正确以免造成设备损坏。

性能参数

型号	进出口径		功率		50HZ		
	进口（DN）	出口（DN）	（KW）	极数	全流量 m^3/h	全扬程（m）	
25NHCN-1/2	25	25	0.37	2	9	7	可定做不同材质电压及高扬程大流量特殊规格泵最大承受比重1.2
40NHCN-1	40	40	0.75	2	16	10	
40NHCN-2	40	40	1.5	2	24	16	
40NHCN-3	40	40	2.2	2	30	22	
50NHCN-5	50	50	3.75	2	40	26	
50NHCN-7.5	50	50	5.5	2	55	30	
50NHCN-10	50	50	7.5	2	60	32	
65NHCN-7.5	90	65	5.5	2	60	28	
65NHCN-10	90	65	7.5	2	70	30	
100NHCN-15	100	100	11	2	95	38	
100NHCN-20	100	100	15	2	110	38	
100NHCN-25	100	100	18.5	2	150	40	
100NHCN-30	125	100	22	2	180	40	

测试液体：常温水，液体比重1.0。内容若有变动，恕不另行通知

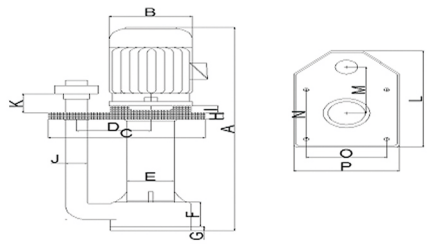

安装尺寸

型号Model	A	B	C	D	E	F	G	H	I	J	K	L	M	N	O	P
25NHCN-1/2	730	180	360	170	108	90	15	25	25	50	70	355	170	182	182	242
40NHCN-1	750	190	360	170	108	90	15	25	25	50	70	355	170	182	182	242
40NHCN-2	755	200	360	170	108	90	15	25	25	50	70	355	170	182	182	242
40NHCN-3	765	225	360	170	108	90	15	25	25	63	70	355	170	182	182	242
50NHCN-5	850	290	465	235	125	100	15	30	25	63	70	465	235	232	232	322
50NHCN-7.5	850	290	465	235	125	100	15	30	25	63	70	465	235	232	232	322
50NHCN-10	905	305	465	235	125	100	15	30	25	63	70	465	235	232	232	322

NHCW槽外立式泵



槽外泵

型号含义

40NHCW-1-V-P-FB

1 2 3 4 5

1、出口口径：40NHCW 50NHCW 65NHCW

2、马力： 1HP 2HP 3HP 5HP 7.5HP 10HP

3、橡胶材质：E-EPDM V-VITON N-NBR

4、泵体材质：F-FRPP P-PVDF

5、FB-选配防爆电机

主要用途

·适用于酸性、碱性、脱脂液、化学印刷电路板、电镀液、水及废水处理

·泵采用FRPP、PVDF材质射出成型，耐酸碱，抗腐蚀性强

·适用温度：FRPP-75°C以下PVDF-90°C以下

·干式轴封设计，防止酸气进入马达损坏培林

·可空转使用，绝不会因连转而损坏

·可使用在含有结晶颗粒的液体

·可装置在槽外或槽内

·配防烟雾密封垫，保证马达轴承及环境

·可以延长吸管盒粗滤网

拆装分解



1	电机	7	上座	13	叶轮螺帽
2	马达连接座	8	前盖O环	14	螺帽
3	液封陶瓷	9	叶轮	15	螺丝
4	O环	10	叶轮螺帽O环	16	叶轮键
5	V环	11	前盖	17	螺丝
6	主体	12	螺丝		

NHCW槽外立式泵

久江泵业 JIUJIANG PUMP CO.,LTD

性能参数

型号	口径 (DN)	动力		50HZ		
		极数(P)	功率(KW)	流量 m^3/H	扬程(M)	
40NHCW-1	50*40	2	0.75	15	13.0	可定做不同材质，电压及高扬程大流量特殊规格。泵最大承受比重1.2
40NHCW-2	50*40	2	1.5	21	17.0	
50NHCW-3	65*50	2	2.2	28	21.0	
50NHCW-5	65*50	2	3.75	40	23.0	
65NHCW-7.5	80*65	2	5.5	60	28.0	
65NHCW-10	80*65	2	7.5	80	30.0	
100NHCW-15	100*100	2	11	105	30.0	
100NHCW-20	100*100	2	15	120	38.0	
125NHCW-20	125*125	2	15	200	42.0	
125NHCW-25	125*125	2	18.5	250	45.0	
125NHCW-30	125*125	2	22	300	48.0	

测试液体：常温水，液体比重1.0。内容若有变动，恕不另行通知

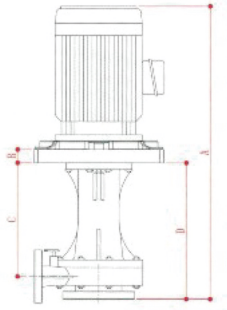

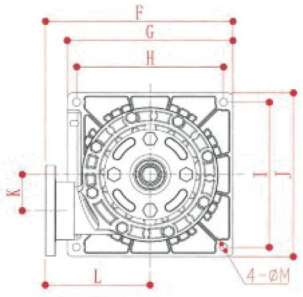

安装尺寸

型号Model	A	B	C	D	F	G	H	I	J	K	L	M
40NHCW-1	753	32	353	430	305	265	220	220	265	63	170	15
40NHCW-2	753	32	353	430	305	265	220	220	265	63	170	15
50NHCW-3	770	32	353	430	305	265	220	220	265	63	170	15
50NHCW-5	795	32	353	430	375	350	220	220	350	63	200	15
65NHCW-7.5	875	32	353	430	375	350	300	300	350	63	200	15
65NHCW-10	900	32	353	430	375	350	300	300	350	63	200	15
100NHCW-15	920	32	353	430	375	350	300	300	350	63	228	15
100NHCW-20	950	32	353	430	375	350	300	300	350	63	228	15

FP增强聚丙烯耐腐蚀离心泵



产品特点

FP型增强聚丙烯离心泵、FS型工程塑料离心泵系列产品均采用机械密封，并引进国际先进工艺和技术配方，使用CFR-PP(增强聚丙烯)，改性ABS(工程塑料)作为泵的材料，在同系列的塑料产品轴，充分显示了其结构先进、重量轻、体积小、寿命长等特点，广泛应用于化工、食品、酿造、制药、电镀、造纸、环保、水处理等部门，输送酸、碱、盐等腐蚀性液体。其中104型采用220V电压，可供家庭选用。

技术参数

型号	流量 m^3/h	扬程 m	转速 r/min	功率 kW	进出口径 mm
32FP-11	4	11	2900	0.75	32/25
40FP-18	10	18		1.5	40/32
50FP-22	15	22		2.2	50/40
50FP-25	18	25		3	50/40
65FP-28	22	28		4	65/50
65FP-32	28	32		5.5	65/50
80FP-30	50	30		7.5	80/65
100FP-32	100	32		11	100/80

塑料泵材质的耐腐蚀性能

介质	浓度	CFR-PP		
		25℃	65℃	90℃
硫酸H2SO4	98%	√	√	○
	70%	√	√	
	1~50%	√	√	√
硝酸HNO3	浓	√	√	○
	20%	√	√	√
	10%	√	√	√
盐酸HCl	0~30%	√	○	×
氢氟酸		√	×	×
醋酸	1~50%	√	√	√
磷酸	各种浓度	√	√	√
氢氧化钠		√	√	√

介质	浓度	CFR-PP		
		25℃	65℃	90℃
氯化钠		√	√	√
乙醇		√	√	√
漂白液		√	√	√

介质	浓度	ABS		
		20℃	60℃	80℃
硫酸H2SO4	<30%	√	×	
	30~70%	○	×	
	>75%	×	×	
硝酸HNO3	10%	√	○	
	20%	√		

介质	浓度	ABS		
		20℃	60℃	80℃
硝酸HNO3	25~35%	○		
	>50%	×	×	
盐酸HCl	>30%	√	×	
氢氟酸	>10%	√	×	
	40~48%	√	×	
醋酸	>20%	√	○	
磷酸	>30%	×	×	
氢氧化钠		√	√	√
氯化钠		√	√	×
氯化钠		√	√	
乙醇		√	√	
漂白液		○	○	×

FPZ增强聚丙烯耐腐蚀自吸泵



产品特点

FPZ耐腐蚀自吸泵，采用增强聚丙烯（RPP）一次性塑成型。机械强度高，耐腐蚀性能强，结构上有独具一格的科学性能，泵腔内设有吸液室、储液室、回液止回室、气液分离室、回流孔。只需在第一次开机前灌注引液，以后不必重复灌注引液，吸入管安装液下阀，工作时机械密封不需另加冷却水冷却，操作简便、安全无泄漏，是取代液下泵的最佳产品，适用于14℃~80℃(RPP)的各种腐蚀性介质的输送。

技术参数

型号	流量 m^3/h	扬程 m	转速 r/min	自吸高度 m	自吸时间 s/m	功率 kW	进出口径 mm
32FPZ-11	4	11	2900	3	60	0.75	32/25
40FPZ-18	10	18		4	60	1.5	40/32
50FPZ-22	15	22		4	60	2.2	50/40
50FPZ-25	18	25		4	60	3	50/40
65FPZ-28	22	28		4	60	4	65/50
65FPZ-32	28	32		4	60	5.5	65/50
80FPZ-30	50	30		4	60	7.5	80/65
100FPZ-32	100	32		4	60	11	100/80

结构图

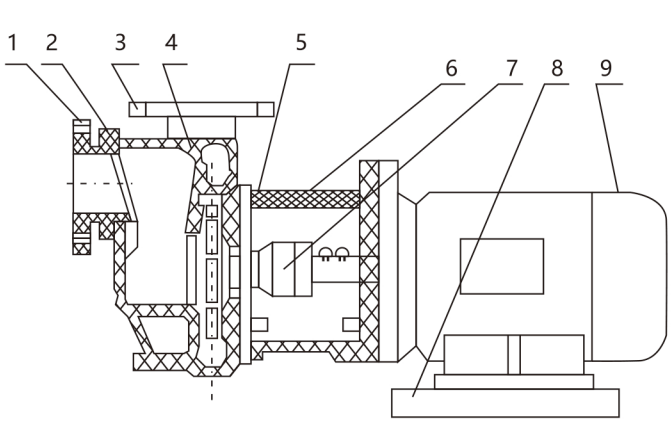

1	进口法兰
2	前泵盖
3	出口法兰
4	泵壳
5	叶轮组合体
6	支架
7	机械密封
8	底块
9	电机

EB同轴自吸式耐酸碱泵浦

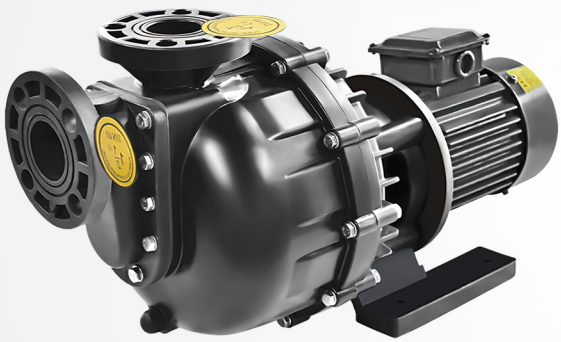

大头泵

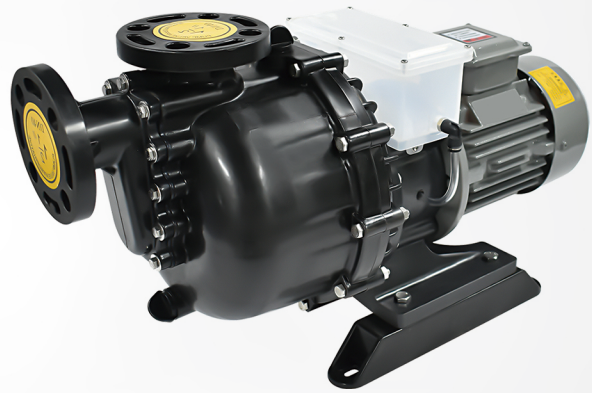

大头泵带水箱

产品概述

独特的内装式自冷轴封设计，超强自吸力设计，止回阀设计，防止泵液回流，出色的耐腐蚀性能
材质有GFRPP PVDF

型号含义

EB	–	40	02	2	N	B	H	C	C	–	H	6
①		②	③	④	⑤	⑥	⑦	⑧	⑨		⑩	⑪

① 系列代码 Series Symbol	EB: FRPP EB–C: CFRPP EB–A: CPVC EB–P: PVDF
② 出入口口径 In–Outlet size	40: 1 1/2" 50: 2" 75: 3"
③ 马 力 Motor Power	11: 1Ø, 1/2HP 13: 3Ø, 1/2HP 01: 3Ø, 1HP 02: 3Ø, 2HP 03:3Ø, 3HP 05: 3Ø, 5HP
④ 极 数 Pole	2: 2P 4: 4P
⑤ 橡胶材质 Rubber Material	N: 丁晴橡胶NBR E: 三元乙丙EPDM V: 氟橡胶VITON G: GFRPP

⑥ 单向阀 Check Valve	B–无舌单向阀(入口比液位低选用) No tongue check valve (Inlet lower than liquid level) A–有舌单向阀(入口比液位高选用) Have tongue check valve (Inlet higher than liquid level)
⑦ 扬 程 Head	L–标准扬程 Standard head H–高扬程 High head
⑧ 固定环 Stationary Ring	C–CERAMIC(陶瓷) S–SIC(碳化矽)
⑨ 转动环 Rotational Ring	C–CARBON(碳素) S–SIC(碳化矽)
⑩ 弹 簧 Mechanical Spring	H–HASTELLOY–C S–SUS316
⑪ 频 率 Frequency	5: 50HZ 6: 60HZ

EB同轴自吸式耐酸碱泵浦

久江泵业 JIUJIANG PUMP CO.,LTD

性能参数

型号 Model	曲线号码 Curves NO	全扬程 Total head (m)	全流量 Total capacity (L/min)	扬程 Head (m)	流量 Flow amount (L/min)	入口+出口 (口径) In/out diameter (mm)	动力Power			重量 Weight (Kg)
							相数 Phase	极数 Charge	马力 Power	
Frequency: 50HZ										
EB-40011L	B	7	185	5	135	40/40	1Ø	4	1/2	
EB-40012L	A	13	240	6	220	40/40	3Ø	2	1	
EB-40013L	B	7	185	5	135	40/40	3Ø	4	1/2	
EB-40014L	C	7	210	5	150	40/40	3Ø	4	1	
EB-40022L	D	17	280	10	215	40/40	3Ø	2	2	
EB-40022H	E	19	300	12	230	40/40	3Ø	2	2	
EB-50032L	F	17	410	12	300	50/50	3Ø	2	3	
EB-50032H	G	23	390	14	300	50/50	3Ø	2	3	
EB-50052H	H	26	450	15	400	50/50	3Ø	2	5	
EB-75052H	I	27	800	20	430	75/75	3Ø	2	5	
型号 Model	曲线号码 Curves NO	全扬程 Total head (m)	全流量 Total capacity (L/min)	扬程 Head (m)	流量 Flow amount (L/min)	入口+出口 (口径) In/out diameter (mm)	动力Power			重量 Weight (Kg)
							相数 Phase	极数 Charge	马力 Power	
Frequency: 60HZ										
EB-40011L	B	7.5	200	5	150	40/40	1Ø	4	1/2	
EB-40012L	A	16	240	10	150	40/40	3Ø	2	1	
EB-40013L	B	7.5	200	5	150	40/40	3Ø	4	1/2	
EB-40014L	C	9	270	6	240	40/40	3Ø	4	1	
EB-40022L	D	18	300	10	230	40/40	3Ø	2	2	
EB-40022H	E	22	330	12	230	40/40	3Ø	2	2	
EB-50032L	F	21	430	12	300	50/50	3Ø	2	3	
EB-50032H	G	29	480	18	300	50/50	3Ø	2	3	
EB-50052H	H	34	600	20	400	50/50	3Ø	2	5	
EB-75052H	I	35	860	20	580	75/75	3Ø	2	5	

性能曲线

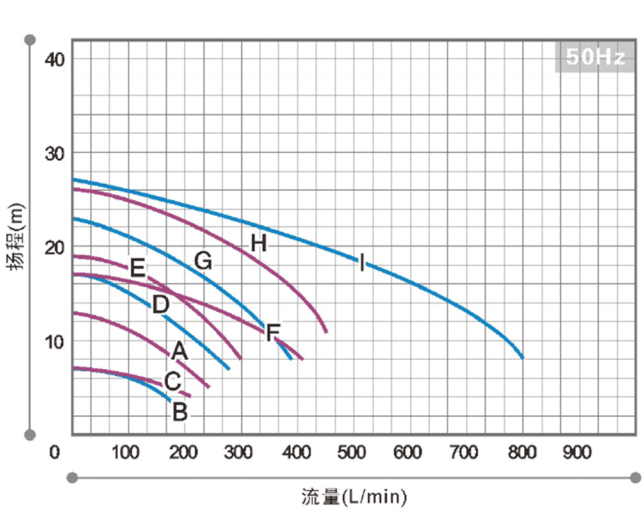

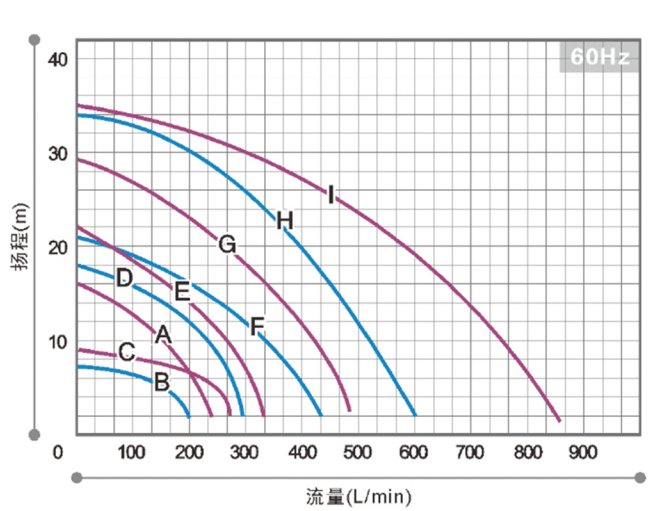

SLC无轴封磁力驱动泵

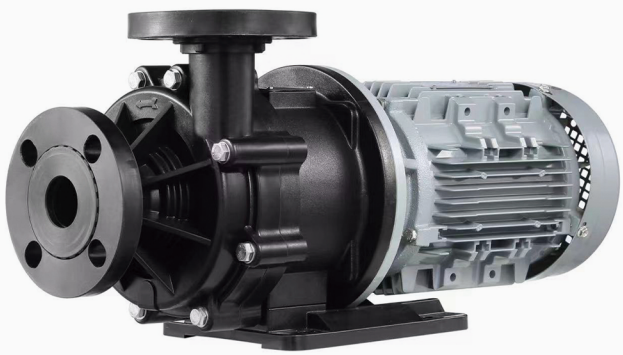

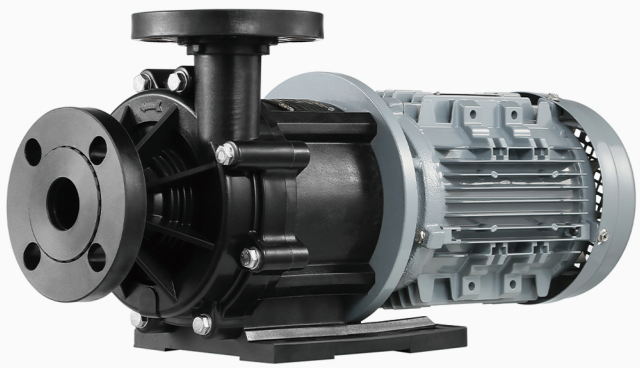

工作原理

磁力泵（也称为磁力驱动泵）主要由泵头、磁力传动器（磁缸）、电动机、底座等几部分零件组成。磁力泵磁力传动器由外磁转子、内磁转子及不导磁的隔离套组成。当电动机通过联轴器带动外磁转子旋转时，磁场能穿透空气间隙和非磁性物质隔离套，带动与叶轮相连的内磁转子作同步旋转，实现动力的无接触同步传递，将容易泄露的动密封结构转化为零泄漏的静密封结构。由于泵轴、内磁转子被泵体、隔离套完全封闭，从而彻底解决了“跑、冒、滴、漏”问题。

型号含义

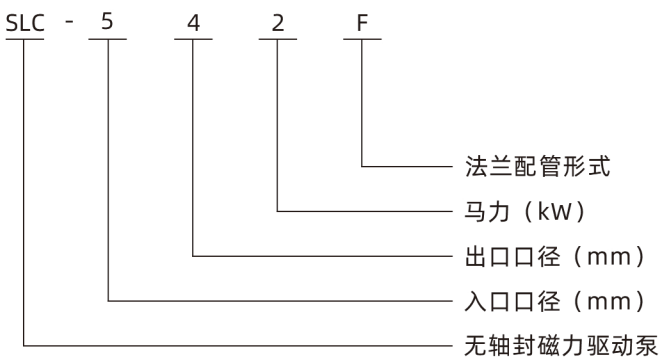

工作原理

1、最小型至最大型非金属化工泵
2、绝不泄漏，运转宁静
3、结构紧凑，耐用高效，出色的耐腐蚀性能
4、适用于各种化学药液循环使用，创新耐空转设计
5、水泵使用温度：GFRPP 0-80°C，CFRPP 0-80°C，PVDF0-90°C，CFRETFE0-100°C

SLC无轴封磁力驱动泵

久江泵业 JIUJIANG PUMP CO.,LTD

材质构造图

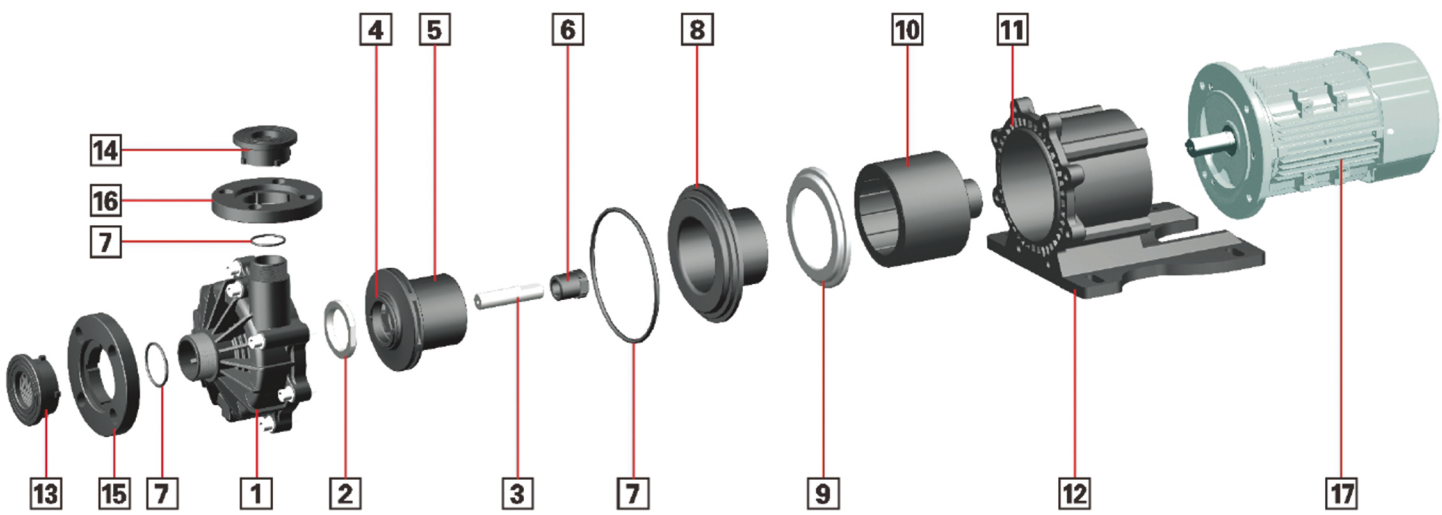

1	前盖	2	前止推环	3	泵轴	4	耐磨环
5	叶轮	6	轴承	7	O形圈	8	后盖
9	后盖背板	10	驱动磁铁	11	支架	12	底座
13	入口法兰连接件	14	出口法兰连接件	15	入口活动法兰	16	出口活动法兰
17	马达						

性能参数

型号 (Type)	进出口口径 (mm)	比重极限值 (kg/m³)	额定流量 (L/min)	额定扬程 (m)	最大流量 (L/min)	最高扬程 (m)	马达输出功率 (kW)
SLC-440	40A*40A	1.0	150/150	8.5/8.5	280/280	12.5/11.5	0.37
SLC-441	40A*40A	1.0	200/200	12/12	330/320	18/18.5	0.75
SLC-542	50A*40A	1.2	250/250	19/19	400/400	24/24	1.5
SLC-552	50A*50A	1.2	250/250	19/19	400/400	24/24	1.5
SLC-543	50A*40A	1.0	300/300	22/22	500/500	28/28	2.2
SLC-553	50A*50A	1.0	300/300	22/22	500/500	28/28	2.2

SLQC无轴封磁力驱动泵

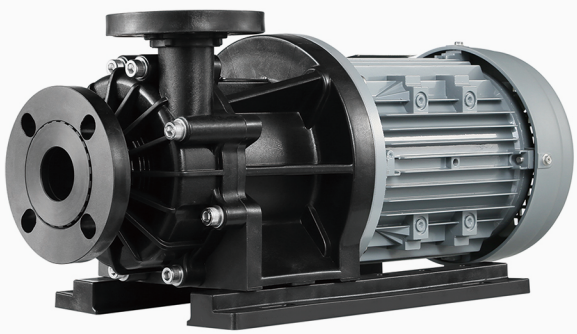

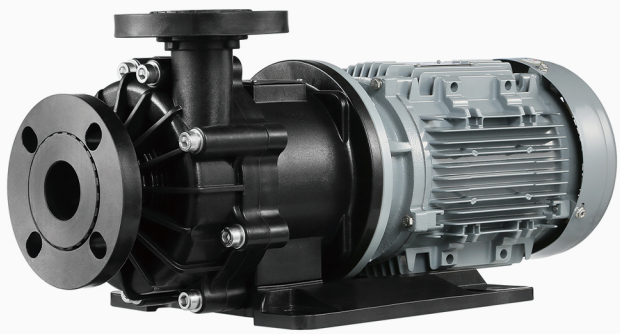

工作原理

SLQC无轴封磁力驱动泵采用最佳水力设计，实现泵浦的高效能。采用碳轴承，自循环散热构造及无接触构造等设计，实现泵浦长时间在空转、气蚀。出口阀关闭等异常工况条件下正常运转。

型号含义

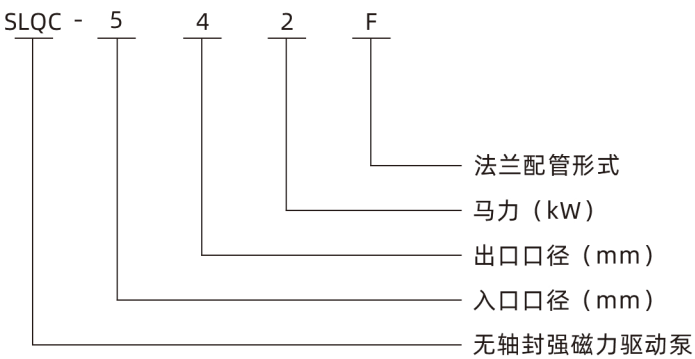

工作原理

1、最小型至最大型非金属化工泵
2、绝不泄漏，运转宁静
3、结构紧凑，耐用高效，出色的耐腐蚀性能
4、适用于各种化学药液循环使用，创新耐空转设计
5、水泵使用温度：GFRPP 0-80°C，CFRPP 0-80°C，PVDF0-90°C，CFRETFE0-100°C

SLQC无轴封磁力驱动泵

久江泵业 JIUJIANG PUMP CO.,LTD

材质构造图

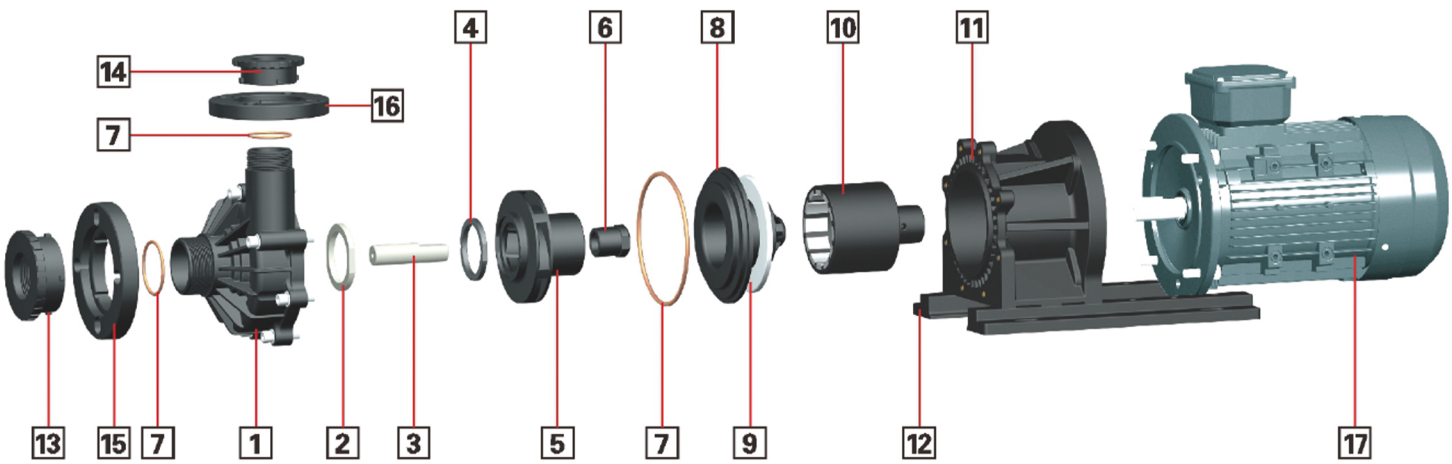

1	前盖	2	前止推环	3	泵轴	4	耐磨环
5	叶轮	6	轴承	7	O形圈	8	后盖
9	后盖背板	10	驱动磁铁	11	支架	12	底座
13	入口法兰连接件	14	出口法兰连接件	15	入口活动法兰	16	出口活动法兰
17	马达						

性能参数

型号 (Type)	进出口口径 (mm)	比重极限值 (kg/m³)	额定流量 (L/min)	额定扬程 (m)	最大流量 (L/min)	最高扬程 (m)	马达输出功率 (kW)
SLQC-440	40A*40A	1.0	150/150	8.5/8.5	280/280	12.5/11.5	0.37
SLQC-441	40A*40A	1.0	200/200	12/12	330/320	18/18.5	0.75
SLQC-542	50A*40A	1.2	250/250	19/19	400/400	24/24	1.5
SLQC-552	50A*50A	1.2	250/250	19/19	400/400	24/24	1.5
SLQC-543	50A*40A	1.0	300/300	22/22	500/500	28/28	2.2
SLQC-553	50A*50A	1.0	300/300	22/22	500/500	28/28	2.2
SLQC-545	50A*40A	1.0	400/400	26.5/26.5	600/600	29/31	3.75
SLQC-555	50A*50A	1.0	400/400	26.5/26.5	600/600	29/31	3.75
SLQC-653	65A*50A	1.0	450/450	16.5/16	600/600	20/20	2.2
SLQC-663	65A*65A	1.0	450/450	16.5/16	600/600	20/20	2.2
SLQC-655	65A*50A	1.0	500/500	18.5/22	730/800	28/29	3.75
SLQC-665	65A*65A	1.0	500/500	18.5/22	730/800	28/29	3.75

CQ磁力驱动泵（磁力泵）

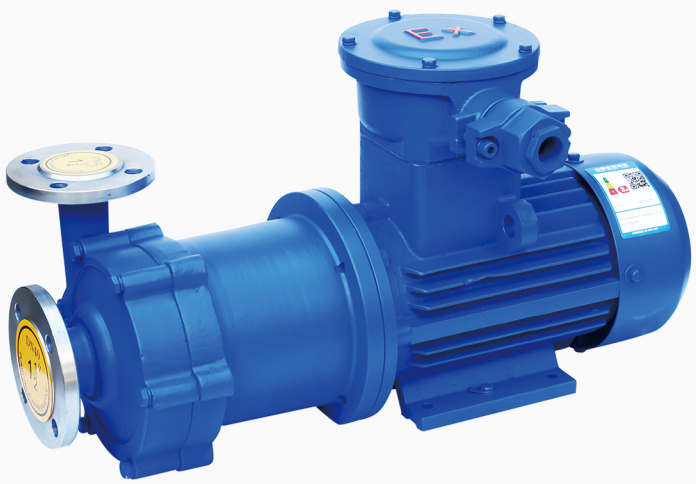

产品特点

CQ型磁力驱动泵(简称磁力泵)是将永磁连轴器的工作原理应用于离心泵的新产品，设计合理、工艺先进，具有全密封、无泄漏、耐腐蚀的特点，其性能达到国外同类产品的先进水平。

磁力泵以静密封取代动密封，使泵的过流部件处于完全密封状态，彻底解决了其他泵机械密封无法避免的跑，冒、滴、漏之弊病。磁力泵选用耐腐蚀、高强度的工程塑料、钢玉陶瓷，不锈钢等作为制造材料,因此它具有良好的抗腐蚀性能，并可以使被输送介质免受污染。

磁力泵结构紧凑、外形美观、体积小、噪音低、运行可靠、使用维修方便。可广泛应用于化工、制药、石油、电镀、食品、电影照相洗印、科研机构，国防工业等单位抽送酸、碱液、油类、稀有贵重液、毒液、挥发性液体以及循环水设备配套、过滤机配套。特别是易漏、易燃、易爆液体的抽送，选用次泵则更为理想。

磁力泵的安装和使用

(一)磁力泵应水平安装，不宜竖立，塑料泵体不得承受管路重量,对于特殊要求垂直安装的场合,电机务必朝上。
(二)当抽吸液面高于泵轴心线时，起动前打开吸入管道阀门即可，若抽吸液面低于泵轴心线时，管道需配备底阀。
(三)泵使用前应进行检查，电机风叶转动要灵活，无卡住及异常声响，各紧固件要紧固。
(四)检查电机旋转方向是否与磁力泵转向标记-致。
(五)电机启动后,缓慢打开排出阀，待泵进入正常工作状态后，再将排出阀调到所需开度。
(六)泵停止工作前，应先关闭排出阀门，然后关闭吸入管阀门。

主要用途

磁力泵结构紧凑、外形美观、体积小、噪音低、运行可靠、使用维修方便。可广泛用于化工、制药、石油、
电镀、食品、电影照相洗印、科研机构、国防工业等单位抽送酸、碱液、油类、稀有贵重液、毒液、挥发性液体以及循环水设备配套、过滤机配套、特别是易漏、易燃、易爆液体的抽送，选用此泵则为理想。

主要用途

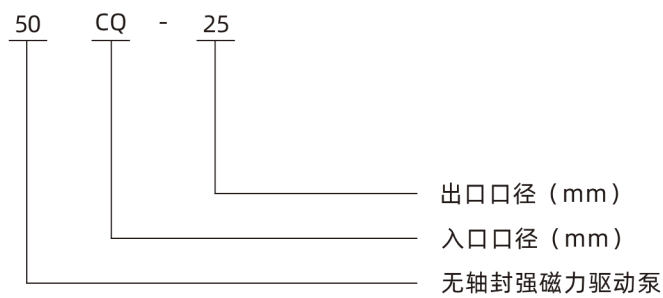

CQ磁力驱动泵（磁力泵）

结构图

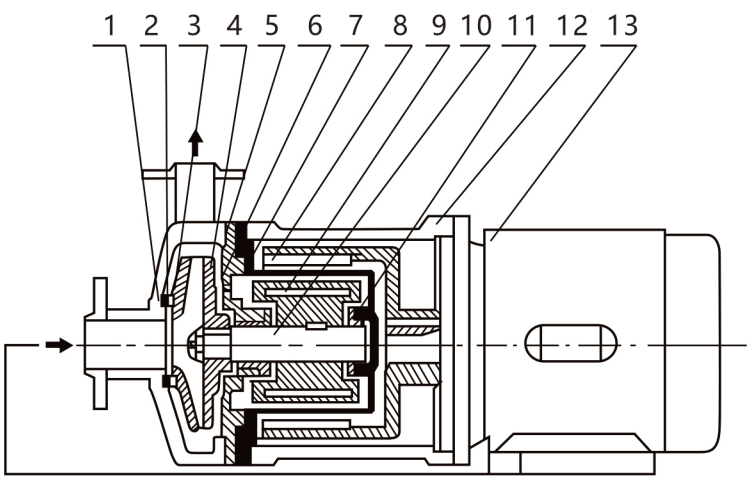

1	泵壳	2	静环
3	动环	4	叶轮
5	密封圈	6	隔板
7	隔离套	8	外磁钢总成
9	内磁钢总成	10	泵轴
11	轴套	12	联接架
13	电机		

性能参数

Type	Φmm		(m)	流量	KW	(r/min)	V	(m)
型号	进口	出口	扬程	(L/min)	电机功率	轴功率	电压	吸程
8CQ- 1.2	8	6	1.2	15	0.025	2800	220	2
10CQ- 3	10	8	3	19	0.025	2800	220	2.5
14CQ- 5	14	10	5	20	0.12	2800	380	3
16CQ- 8	16	12	8	25	0.018	2800	380	3
20CQ- 12	20	14	12	50	0.037	2800	380	4
25CQ- 15	25	20	15	110	1.1	2800	380	4
32CQ- 15	32	25	15	110	1.1	2800	380	4
32CQ- 25	32	25	25	110	1.1	2800	380	4
40CQ- 20	40	32	20	180	2.2	2800	380	7.5
40CQ- 32	40	32	32	200	4	2800	380	8
40CQ- 40	40	32	40	200	4	2800	380	8
50CQ- 25	50	40	25	240	4	2800	380	8.3
50CQ- 32	50	40	32	220	4	2800	380	8
50CQ- 40	50	40	40	220	4	2800	380	7
50CQ- 50	50	40	50	130	5.5	2800	380	8
65CQ- 25	65	50	25	280	5.5	2800	380	7
65CQ- 35	65	50	35	450	7.5	2800	380	6
80CQ- 35	80	65	35	850	11	2800	380	7
80CQ- 50	80	65	50	850	15	2800	380	7
100CQ-50	100	80	50	1000	18.5	2800	380	7
125CQ-32	125	100	32	1700	22	2800	380	7
125CQ-32	125	100	32	2500	30	1450	380	7
150CQ-25	150	125	25	3350	30	1450	380	7

CQB不锈钢磁力驱动离心泵

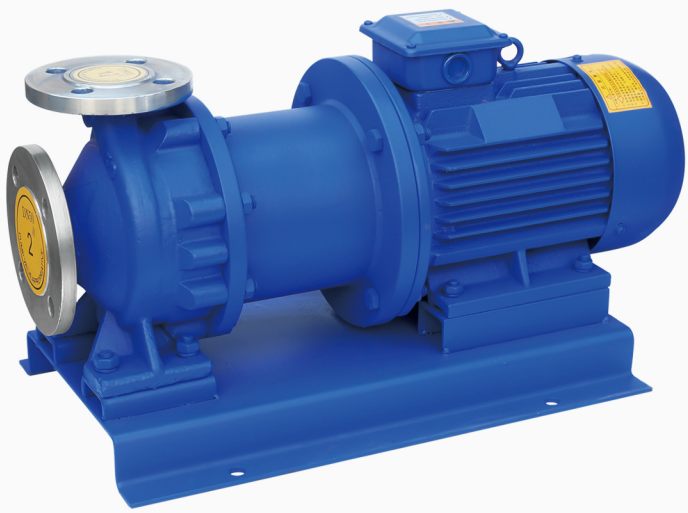

产品特点

磁力驱动离心泵(简称磁力泵)，通常由电动机，磁力偶合器和耐腐蚀离心泵组成。其主要特点是利用磁力偶合器传递动力，完全无泄漏，当电动机带动磁力偶合器的外磁钢旋转时，磁力线穿过间隙和隔离套，作用于内磁钢上，使泵转子与电动机同步旋转，无机械接触地传递扭矩。在泵轴的动力输入端，由于液体被封闭在静止的隔离套内，没有动密封因而完全无泄漏。泵的过流部件根据需要可分别采用304、304L、302、321. 316、316L、UB6、CD4MCu、钛合金、镍基合金等耐腐蚀材料。CQB系列磁力泵是磁力泵全国联合设计组开发的新型完全无泄漏耐腐蚀泵，其技术经济指标与国外同类产品八十年代末的水平相当。

CQB系列磁力泵型式及基本参数符合TB/T7742-95《小型磁力传动离心泵》标准要求。

CQB系列磁力泵适用于石油、化工、制药、冶炼、电镀、环保、食品、影视洗印、水处理、国防等行业,是输送易燃、易爆、挥发、有毒、稀有贵重液体的各种腐蚀性液体的理想设备。适用于输送吸入压力不大于0.2MPa,最大工作压力1 .6MPa,温度不超过100°C， 密度不大于1 840kg/m3,粘度不大于30x 10-*m2/s的不含硬颗粒和纤维及含有磁性物质的液体。系统工作压力若大于1.6MPa, 则可进行特殊设计，最高系统工作压力可达15MPa。

型号含义

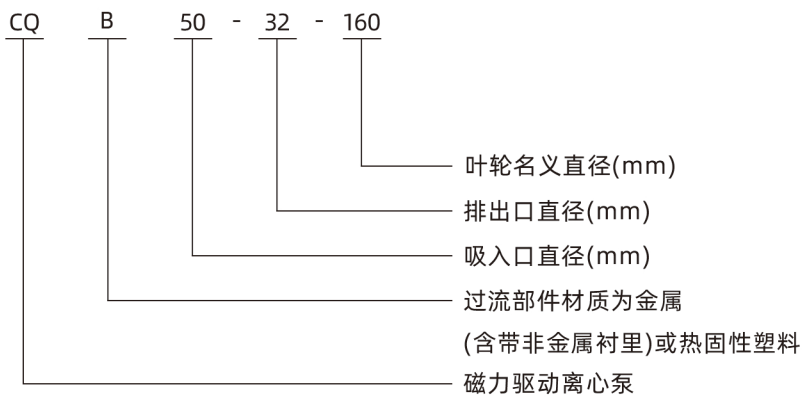

结构图

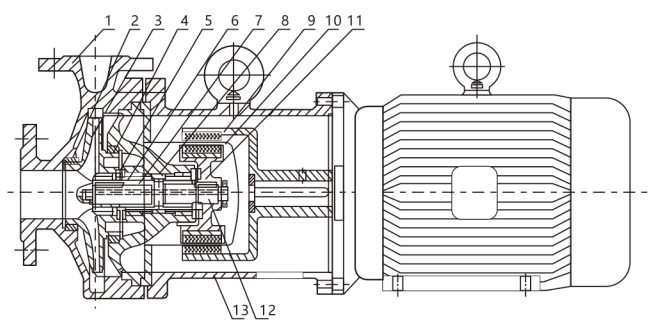

1	泵体	3	叶轮	2	静环
4	后密封环	5	前后止推环	6	轴承
7	轴套	8	轴承体	9	外磁钢总成
10	隔离套	11	内磁钢总成	12	轴
13	联接架				

性能参数

型号 \ 参数	流量 Q m³/h	扬程 H m	汽蚀余量 (NPSH)r m	转速 n r/min	轴功率 Pa kW	效率 η %	配带电机功率kW 介质密度g/cm³ <1	<1.3	<1.84
32-20-125	1.9 3.2 3.8	20 20 18.5	5.0	2900	0.49 0.58 0.62	23 30 31	Y YB 801-2 0.75	Y YB 802-2 1.1	Y YB 90S-2 1.5
32-20-160	1.9 3.2 3.8	34 32 29	3.5	2900	0.84 0.99 1.03	21 28 29	Y YB 802-2 1.1	Y YB 90S-2 1.5	Y YB 90L-2 2.2
40-25-105	3.8 6.3 7.5	13 12.5 11	6.0	2900	0.42 0.55 0.56	32 39 40	Y YB 801-2 0.75	Y YB 802-2 1.1	Y YB 90S-2 1.5
40-25-125	3.8 6.3 7.5	22 20 18.5	5.0	2900	0.81 0.98 1.05	28 35 36	Y YB 802-2 1.1	Y YB 90L-2 2.2	Y YB 100L-2 3.0
40-25-160	3.8 6.3 7.5	34 32 29	3.5	2900	1.41 1.72 1.79	25 32 33	Y YB 90L-2 2.2	Y YB 100L-2 3.0	Y YB 112M-2 4.0
40-25-200	3.8 6.3 7.5	52.5 50 48	3.5	2900	3.02 3.43 3.77	18 25 26	Y YB 112M-2 4.0	Y YB 132S1-2 5.5	Y YB 132S2-2 7.5
50-40-85	7.5 12.5 15	9 8 7.5	3.5 3.5 4.0	2900	0.46 0.56 0.61	40 49 50	Y YB 801-2 0.75	Y YB 802-2 1.1	Y YB 90S-2 1.5
50-32-105	7.5 12.5 15	13 12.5 11	3.5 3.5 4.0	2900	0.76 0.91 0.94	35 47 48	Y YB 802-2 1.1	Y YB 90S-2 1.5	Y YB 90L-2 2.2
50-32-125	7.5 12.5 15	22 20 18.5	3.5 3.5 4.0	2900	1.49 1.62 1.63	30 42 43	Y YB 90L-2 2.2	Y YB 100L-2 3.0	Y YB 112M-2 4.0
50-32-160	7.5 12.5 15	34 32 29	3.5 3.5 4.0	2900	2.48 2.79 2.96	28 39 40	Y YB 100L-2 3.0	Y YB 112M-2 4.0	Y YB 130S1-2 5.5
50-32-200	7.5 12.5 15	52.5 50 48	3.5 3.5 4.0	2900	5.10 5.49 6.13	21 31 32	Y YB 132S2-2 7.5	Y YB 132S2-2 7.5	Y YB 160M1-2 11
50-32-250	7.5 12.5 15	82 80 78.5	3.5 3.5 4.0	2900	9.57 10.89 13.32	17.5 25 26	Y YB 160M2-2 15	Y YB 160M2-2 15	Y YB 180M-2 22
65-50-125	15 25 30	22 20 18.5	3.5 3.5 4.0	2900	2.25 2.67 2.91	40 52 51	Y YB 100L-2 3.0	Y YB 112M-2 4.0	Y YB 130S1-2 5.5
65-50-160	15 25 30	34 32 29.5	3.5 3.5 4.0	2900	4.34 5.07 5.48	32 43 44	Y YB 132S2-2 7.5	Y YB 132S2-2 7.5	Y YB 160M1-2 11
65-40-200	15 25 30	53 50 47	3.5 3.5 4.0	2900	8.66 9.20 10.1	25 37 38	Y YB 160M2-2 15	Y YB 160M2-2 15	Y YB 160L-2 18.5
65-40-250	15 25 30	82 80 78.5	3.5 3.5 4.0	2900	13.4 14.72 16.88	25 37 38	Y YB 160L-2 18.5	Y YB 180M-2 22	Y YB 200L1-2 30
80-65-125	30 50 60	22.5 20 18	4.0 4.0 4.5	2900	4.48 5.24 5.55	41 52 53	Y YB 132S1-2 5.5	Y YB 132S2-2 7.5	Y YB 160M1-2 11
80-65-160	30 50 60	34 32 29	4.0 4.0 4.5	2900	7.72 9.08 9.67	36 46 49	Y YB 160M1-2 11	Y YB 160M2-2 15	Y YB 160L-2 18.5
80-50-200	30 50 60	53 50 47	4.0 4.0 4.5	2900	12.03 14.80 16.34	36 46 47	Y YB 160L-2 18.5	Y YB 180M-2 22	Y YB 220L1-2 30
80-50-250	30 50 60	84 80 75	4.0 4.0 4.5	2900	19.06 23.68 26.07	36 46 47	Y YB 200L1-2 30	Y YB 220L2-2 37	Y YB 225M-2 45
100-80-125	60 100 120	23 20 16.5	4.0 4.0 4.5	2900	8.35 9.73 9.46	45 56 57	Y YB 160M1-2 11	Y YB 160M2-2 15	Y YB 160L-2 18.5
100-80-160	60 100 120	35 32 28	4.0 4.0 4.5	2900	12.43 15.58 16.34	46 55 56	Y YB 160L-2 18.5	Y YB 180M-2 22	Y YB 220L1-2 30
100-65-200	60 100 120	54 50 47	4.0 4.0 4.5	2900	21.01 25.69 28.44	42 53 56	Y YB 200L1-2 30	Y YB 220L2-2 37	Y YB 225M-2 45
100-65-250	60 100 120	86 80 74.5	4.0 4.0 4.5	2900	37.89 45.39 49.69	37 48 49	Y YB 225M-2 45	Y YB 250M-2 55	Y YB 280S-2 75

ZCQ自吸式磁力驱动泵

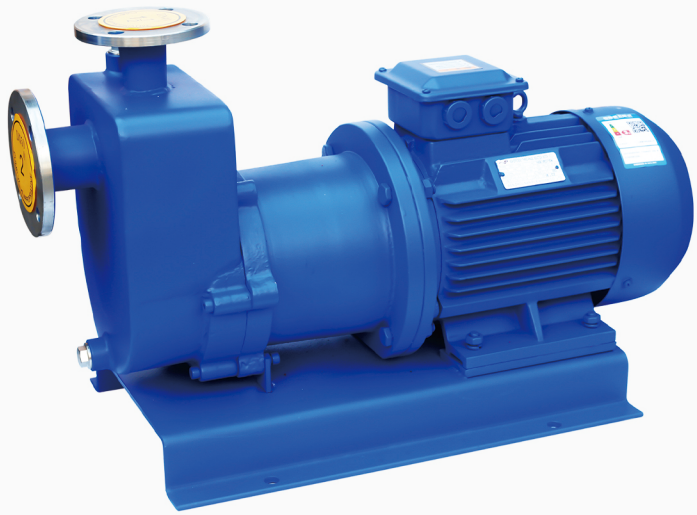

产品特点

ZCQ型自吸式磁力驱动泵(以下简称自吸泵)是根据用户的要求，在CQ型磁力泵的基础上吸取国外最新技术，并经过本单位工程技术人员反复研究实验而成功的型产品，其性能达到国外同类产品九十年代先进水平。

该泵以静密封取代动密封，使泵的过流部件处于完全密封的状态，彻底解决了其它泵机械密封无法避免的跑、冒、滴、漏之弊病，泵体及过流部件的材料均采用了耐腐蚀的不锈钢、钢玉陶瓷、四氟石墨等材料制造，即有CQ型磁力驱动泵的功能，又集自吸于一身，不需底阀和引灌水，自吸高度4米。

该泵结构紧凑，外形美观，体积小，噪音低，运行可靠，使用维修方便，可广泛用于石油、化工、制药、电镀、印染、食品科研等单位抽送酸、碱、油类及稀有贵重液体、毒液、挥发性液体、以及循环水设备配套，特别是易漏、易燃、易爆液体抽送。

因此，它具有广泛的用途，我们真彻地向用户推荐这种新产品。

型号含义

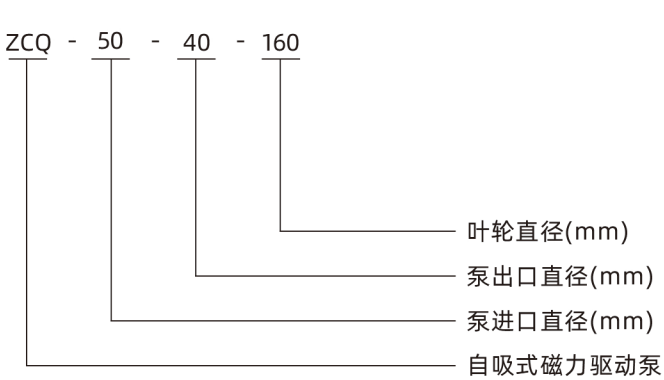

结构图

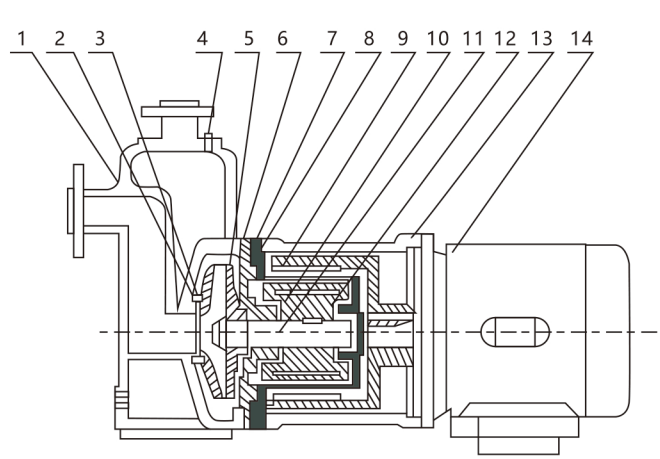

1	泵体	5	叶轮	9	外磁钢总成	13	联接架
2	静环	6	密封圈	10	内磁钢总成	14	电机
3	动环	7	隔板	11	泵轴		
4	加水螺栓	8	隔离层	12	轴套		

ZCQ自吸式磁力驱动泵

久江泵业 JIUJIANG PUMP CO.,LTD

性能参数

型号	口径（mm）		扬程 (m)	流量 (L/min)	电机功率 (kW)	转速 (r/min)	电压 (V)	自吸性能 (m/3min)
	进口	出口						
ZCQ25-20-115	25	20	15	110	1.1	2900	380	4
ZCQ32-25-115	32	25	15	110	1.1	2900	380	4
ZCQ32-25-145	32	25	25	110	1.1	2900	380	4
ZCQ40-32-132	40	32	20	180	2.2	2900	380	4
ZCQ40-32-160	40	32	32	180	4	2900	380	4
ZCQ50-40-145	50	40	25	240	4	2900	380	4
ZCQ50-40-160	50	40	32	220	4	2900	380	4
ZCQ65-50-145	65	50	25	280	5.5	2900	380	4
ZCQ65-50-160	65	50	32	450	7.5	2900	380	4
ZCQ80-65-125	80	65	20	800	7.5	2900	380	4
ZCQ80-65-160	80	65	32	800	15	2900	380	4
ZCQ100-80-160	100	80	32	1500	22	2900	380	4

注：泵体材质不锈钢（1Cr118Ni9Ti）

装置实例

从大型水箱液面吸出及输送

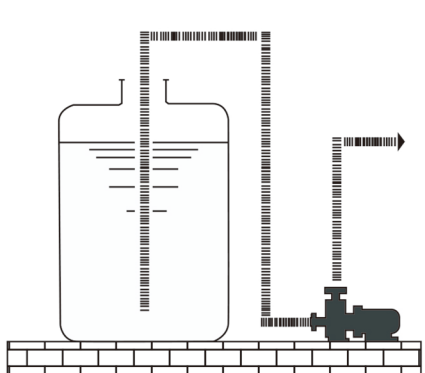

越过障碍物从大型水箱吸出及输送

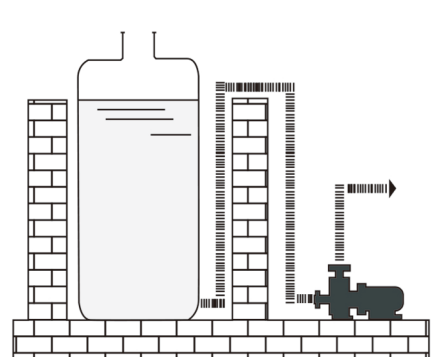

从地下水箱吸出及输送

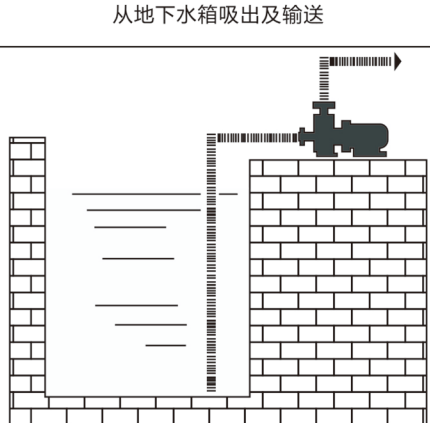

两缸液体之热循环，过滤及混合

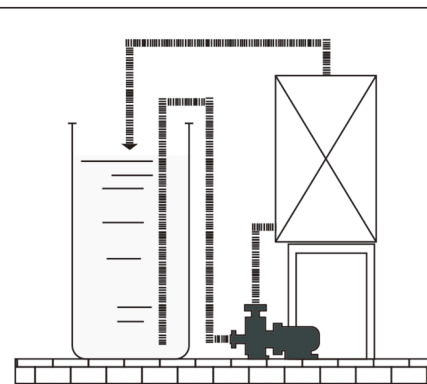

G型单螺杆泵

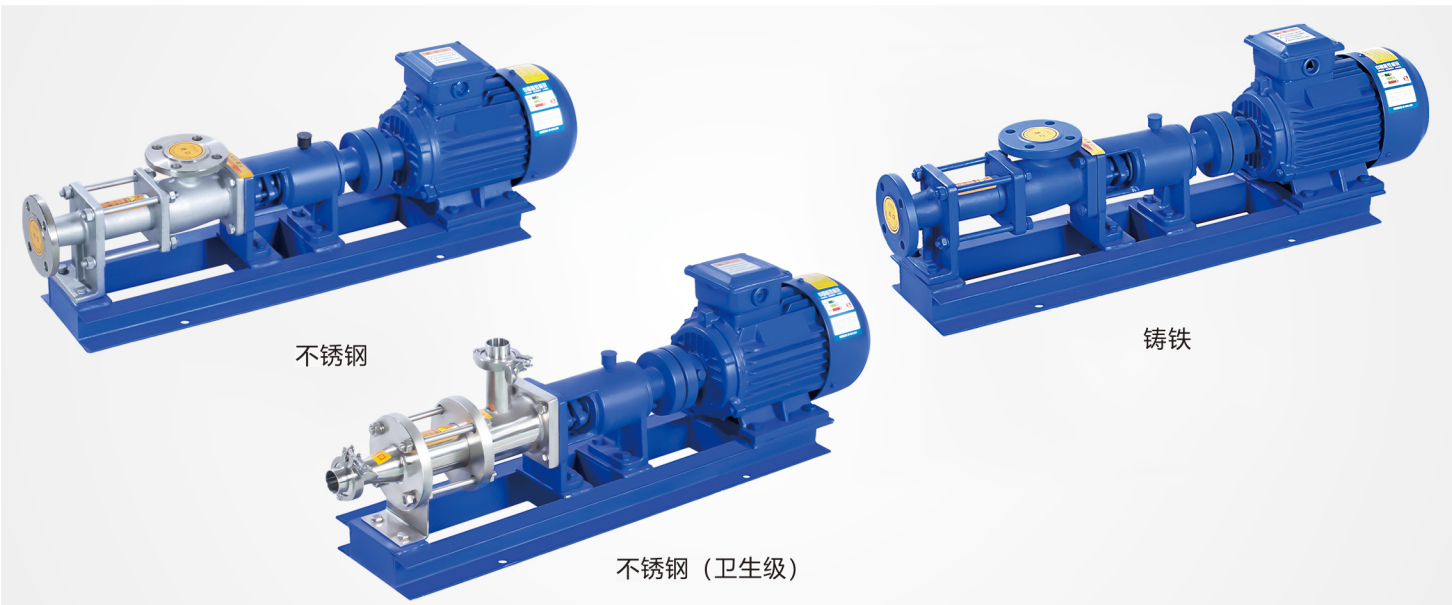

产品概述

G型单螺杆泵是一种内啮合的密闭式螺杆泵，属转子式容积泵，由于这种泵对介质的适应性强，流动平稳，吸入性能好，压力脉动小，除可以输送各种可流动的介质外，还可以输送高粘稠介质，含有硬质悬浮颗粒或固体颗粒的介质，含有纤维的介质，调节性能好,范围宽，效率高，因此，在环境保护、船舶、石油、医药、日化、食品、酿造、建筑、采矿、化学、印刷、造纸、电厂、锅炉等各种行业得到广泛应用。

工作原理

单螺杆泵是一种内啮合回转式容积泵，主要工作部件是偏心螺杆（转子）和固定的衬套（定子），由于转子，定子的特殊几何形状，分别形成数个单独的密封容腔，转子的运转，将各个密封腔内的介质连续地、匀速地、容积不变地从吸入端输送到压出端。由于有这些特性，单螺杆泵特别适合下列工况的工作：

1、输送高粘度的介质
2、输送含有固体颗粒或纤维的介质
3、要求连续、压力稳定、不出现周期性压力波动
4、要求搅动小，不破坏被输送介质的固有结构
5、低的噪音

型号说明

F G 35 - 1

- 1-表示一级泵；2-表示二级泵
- 螺杆名义直径（mm）
- 系列单螺杆泵
- F表示不锈钢泵（无字母表示过流部件为铸铁，内部零件为2Cr13不锈钢或耐磨钢）

G型单螺杆泵

泵的结构

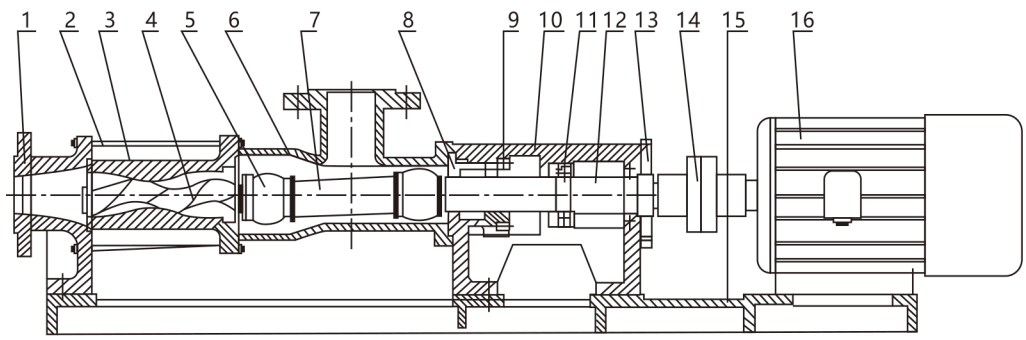

序号	1	2	3	4	5	6	7	8	9	10	11	12	13	14	15	16
名称	出料体	拉杆	定子	螺杆轴	万向节或销接	进料体	连接轴	填料座	填料压盖	轴承座	轴承	传动轴	轴承盖	联轴器	底盘	电机

单螺杆泵的性能表

固定转速时的性能参数

型号	流量 (m^3/h)	压力 (MPa)	允许最高转数 (r/min)	电机功率 (kW)	必须汽蚀余量 (m)	进口法兰通径 (mm)	出口法兰通径 (mm)	允许颗粒直径 (mm)	允许纤维长度 (mm)
G20-1	0.8	0.6	960	0.75	4	25	25	1.5	25
G20-2		1.2		1.5					
G25-1	2	0.6	960	1.5		32	25	2	30
G25-2		1.2		2.2					
G30-1	5	0.6	960	2.2		50	40	2.5	35
G30-2		1.2		3					
G35-1	8	0.6	960	3		65	50	3	40
G35-2		1.2		4					
G40-1	12	0.6	960	4		80	65	3.8	45
G40-2		1.2		5.5					
G50-1	20	0.6	960	5.5	4.5	100	80	5	50
G50-2		1.2		7.5					
G60-1	30	0.6	960	11	5	125	100	6	60
G60-2		1.2	720	11					
G70-1	45	0.6	720	11		150	125	8	70
G70-2		1.2		15					
G85-1	60	0.6	720	11		150	150	10	80
G85-2		1.2		15					

NM型单螺杆泵

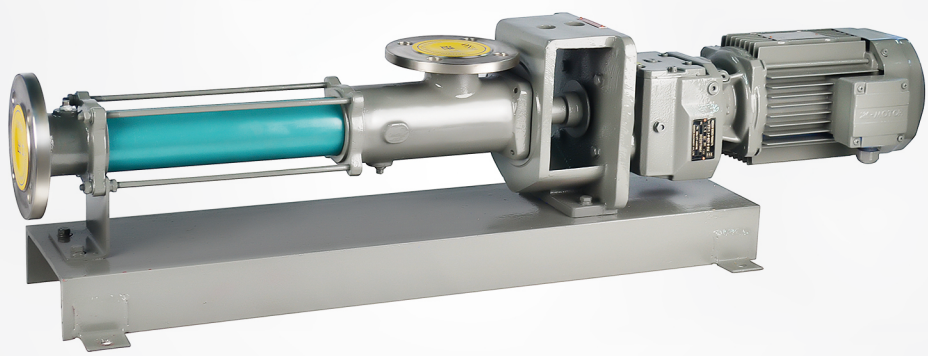

应用领域

石油工业：油田中源油、稠油、气、砂等混合物的抽取以及运输；
化学工业：合成纤维液、粘胶液、油量、悬浮液、乳浊液、聚合物、絮凝剂、沉淀剂、石灰乳等输送；
造纸行业：输送不同浓度的纸浆、棉浆、草浆、各种涂料及碱回收中的重油、碳酸钙、增白剂等；
食品行业：输送食品的原料、酱料、乳类物料、果汁、果酱、碳酸饮料以及各种调料。啤酒厂中硅藻土、麦芽浆、酒糟、滤泥等各种液体的输送；
环保行业：浓缩污泥、脱水污泥、漂浮污泥、石灰乳、各种辅助药剂、絮凝剂等；
其他行业：船舶中输送燃油、扫仓、清除海上浮油、排放污水、污油至岸上以及装卸各种物料，建筑行业中的灰浆涂料、灰膏的输送。煤矿中水煤浆、各种药剂的输送添加。

型号说明

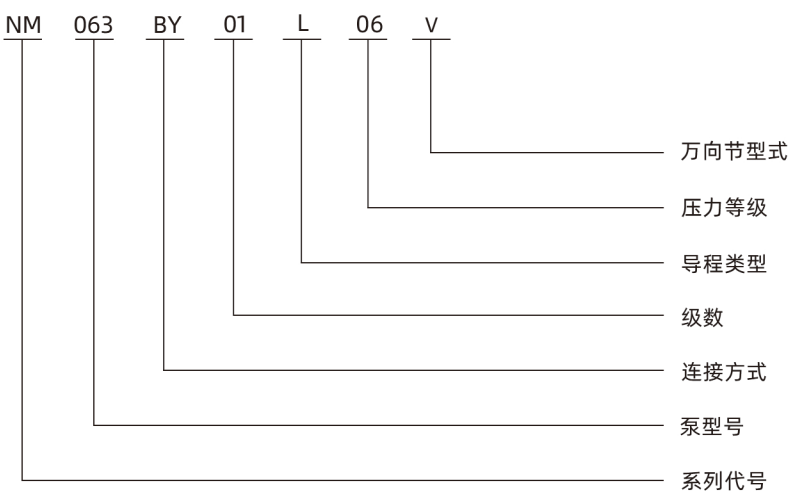

NM型单螺杆泵

性能参数

型号	流量 (m^3/h)	额定流量 (m^3/h)	额定压力 (MPa)	转速范围	额定转速 (rpn)	电机功率 (kW)
NM031BY01L06B	1~3	2	0.6	138~411	277	1.5
NM038BY01L06B	3.5~6	5	0.6	204~351	293	3
NM045BY01L06B	5.5~14	10	0.6	176~442	320	4
NM053BY01L06B	10~30	20	0.6	168~472	336	5.5
NM063BY01L06V	20~45	35	0.6	188~401	309	7.5
NM076BY01L06V	30~65	55	0.6	173~358	280	11
NM090BY01L06V	45~95	80	0.6	200~325	280	18.5
NM031BY02S12B	0.5~1.5	1	1.2	150~420	300	1.5
NM038BY02S12B	1.2~4	2.5	1.2	150~400	280	3
NM045BY02S12B	2~7	4.5	1.2	180~320	275	4
NM053BY02S12B	3~12	8	1.2	200~330	260	5.5
NM063BY02S12V	5~20	12	1.2	100~320	230	7.5
NM076BY02S12V	8~32	20	1.2	120~300	250	11
NM090BY02S12V	15~50	30	1.2	100~300	180	22

SFB/SFBX不锈钢耐腐蚀泵（自吸泵）


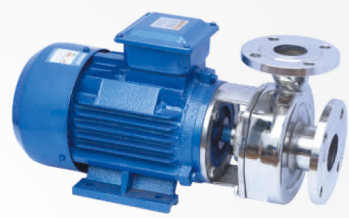

离心型



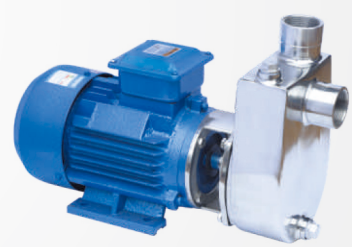

自吸型

产品特点

SFB和SFBX系列泵是我公司自行研制的不锈钢耐腐蚀离心泵。两系列泵的叶轮有的采用半开式结构形式,有的则采用闭式结构形成。另外,泵与电机的联接方式又有直联式和带轴承托架式两种。所有泵的轴封均采用目前西德较先进的悬臂式技术的机械密封,由于我公司产品集优良结构、性能、造形于一身,兼过流零部件及连接架采用优质不锈钢材料制造,所以,两系列产品具有耐腐蚀性能可靠,使用、维护方便、结构紧凑、能耗低、密封性能好等一系列优点。

主要用途

SFB和SFBX系列泵可输送温度不高于90℃（直连式）或不高于105℃（带轴承托架式）含或不含有细小软颗粒或纤维质，带腐蚀性或有卫生要求的液体，SFBX系列泵还具有自吸性能，两系列泵广泛适用于食品、医疗、医药、污水处理、化工、电镀、漂染、精细化工等行业使用。

型号含义

50 SFB - 13 D

- D：表示配单相电机，如无D字样，则为配三相电机。
- 13：设计点扬程（米）
- SFB：耐腐蚀离心泵
- 50：吸入口直径（毫米）

25 SFBX - 13 D

- D：表示配单相电机，如无D字样，则为配三相电机。
- 13：设计点扬程（米）
- SFBX：自吸式耐腐蚀离心泵
- 25：吸入口直径（毫米）

SFB(X)直联、半开式叶轮泵系列　　转速n=2800r/min

型号 三相/380V/50Hz	型号 单相/220V/50Hz	功率 kW	Φmm 进口	Φmm 出口	效率	扬程（m）/流量m³/h									
25SFB-8	25SFB-8D	0.25	25	20	43	H	11	10	8	6	4	3			
						Q	0.8	2.5	4	5.2	6.8	7.5			
40SFB-13	40SFB-13D	0.55	40	25	45	H	15	14	13	12	10	8	6	5	
						Q	3.5	5	6	7.5	9.5	11	12.5	13	
40SFB-13A	40SFB-13AD	0.75	40	25	45	H	15	14	13	12	10	8	6	5	
						Q	3.5	5	6	7.5	9.5	11	12.5	13	
50SFB-18		1.5	50	40	52	H	22	21	20	18	16	14	12	10	
						Q	3	5.5	9	13	16	18	20	21	
50SFB-22		2.2	50	40	55	H	27	26	24	22	20	18	16	14	12
						Q	7	10.5	16	19	22	23.8	26	27	28.5
50SFB-25		3	50	40	56	H	30	28	26	25	24	22	20	18	16
						Q	12.5	18.5	22	23	24.5	26	27.5	29.5	31

SFBX直联、半开式叶轮祖旭泵系列　　转速n=2800r/min

型号 三相/380V/50Hz	型号 单相/220V/50Hz	功率 kW	Φmm 进口	Φmm 出口	效率	扬程（m）/流量m³/h								
25SFBX-8	25SFBX-8D	0.25	25	20	40	H	9	8	7	6	5	4	3		
						Q	2.3	3	3.5	4.3	4.8	5.2	5.5		
40SFBX-13	40SFBX-13D	0.55	25	25	40	H	16	15	14	13	12	10	8	6	4
						Q	3	4	4.8	6	6.5	7.5	8.5	9.5	10
40SFBX-13A	40SFBX-13AD	0.75	25	25	40	H	16	15	14	13	12	10	8	6	4
						Q	3	4	4.8	6	6.5	7.5	8.5	9.5	10
50SFBX-18		1.5	40	40	49	H	21	20	19	18	16	14	12	10	8
						Q	6	7	8.5	10	12	14	15.5	17.3	18.5
50SFBX-20		2.2	50	50	50	H	28	26	25	24	22	20	18	16	14
						Q	8.5	11.5	13.5	14.5	16.5	19	20.5	22	23.8
50SFBX-22		3	50	50	50	H	28	26	25	24	22	20	18	16	14
						Q	8.5	11.5	13.5	14.5	16.5	19	20.5	22	23.8
50SFBX-25		3	50	50	50	H	28	26	25	24	22	20	18	16	14
						Q	8.5	11.5	13.5	14.5	16.5	19	20.5	22	23.8

FSB氟塑料合金离心泵

久江泵业 JIUJIANG PUMP CO.,LTD



产品概述

氟塑料合金是当今世界最优秀的耐腐蚀材料，我单位选用该材料生产FSB、FSB-D系列泵，具有特强的耐腐蚀性，且机械强度高、不老化、无毒素分解，
可输送任意浓度的酸、碱液、氧化剂及其他腐蚀性介质，因而广泛适用于化工、石油、制药、农药、冶炼、染料、造纸、电镀、食品等行业。

型号含义

50 FS B - 30 (D)

- 50：进口直径50mm
- FS：过流部件采用氟塑料制造
- B：单级单吸悬臂式离心泵
- 30：扬程30m
- (D)：短支架联接式

主要性能参数

规格型号	流量 (m^3/h)	扬程 (m)	口径		配用电机 (kW)	转速 (r/min)	吸上高度 (m)	效率 %
			吸入mm	吐出mm				
25FSB-10	1.5	10	25	250	1.2	2900	6	29
25FSB-18	3.6	18	25	20	2.2	2900	6	27
40FSB-15	5	15	40	32	3	2900	6	40
40FSB-20	10	20	40	32	4	2900	6	42
40FSB-30	10	30	40	32	4	2900	6	38
40FSB-40	10	40	40	32	5.5	2900	5.5	35
40FSB-50	10	50	40	32	7.5	2900	5	33
50FSB-20	15	20	50	40	4	2900	8	51
50FSB-25	15	25	50	40	4	2900	8	49
50FSB-30	15	30	50	40	4	2900	8	44.5
50FSB-40	15	40	50	32	5.5-7.5	2900	5.5	35
50FSB-50	15	50	50	32	7.5-11	2900	5.5	33
50FSB-63	15	63	50	32	11	2900	5.5	30
65FSB-32	29	32	65	50	5.5	2900	6	57
65FSB-40	29	40	65	40	11	2900	5.5	53
65FSB-50	29	50	65	40	15	2900	5.5	46
65FSB-64	50	64	65	50	15-18.5	2900	5.5	44
80FSB-20	50	20	80	65	5.5	2900	6	89
80FSB-30	50	30	80	65	7.5	2900	5.5	64
80FSB-34	50	34	80	65	11	2900	5.5	64
80FSB-40	50	40	80	50	11-15	2900	5.5	60
80FSB-50	50	50	80	50	15-18.5	2900	6	53
80FSB-55	50	55	80	50	15-18.5	2900	5.5	47
80FSB-80	50	80	80	50	30-37	2900	5.5	38
100FSB-32	100	32	100	80	18.5-22	2900	5.5	70
100FSB-40	100	40	100	80	18.5-22	2900	5.5	70
100FSB-50	100	50	100	65	22-30	2900	5.5	62

FZB氟塑料合金自吸泵



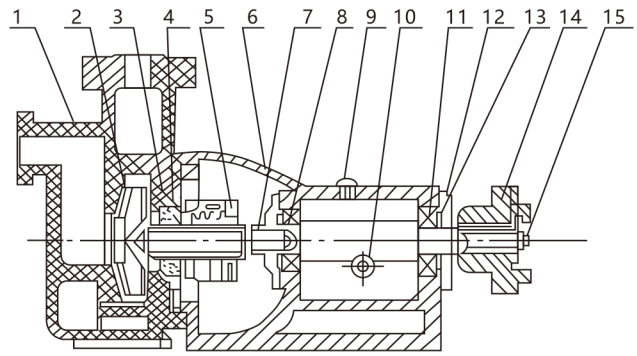

1 泵体	2 叶轮	3 后盖	4 压盖	5 密封件	6 托架	7 泵轴	8 轴承
9 油盖	10 油镜	11 轴承	12 轴承压盖	13 油封	14 联轴器	15 吊紧螺栓	

产品概述

我公司生产的FZB型氟塑料金属合成自吸泵，适合于在-85℃~+120℃温度的条件下长期输送任意浓度的任意介质：酸、氧化剂及腐蚀性介质（禁输快速硬质结晶体介质），过流部分全部采用氟塑料增强聚丙烯合成（聚四氟乙烯和聚全氟乙丙烯等多种氟材料经过合理配方）模压，加工而成，它集多种氟塑料之优点，具有特强的耐腐蚀性，并具有机械强度高，不老化，无毒素分解等优点。

型号含义

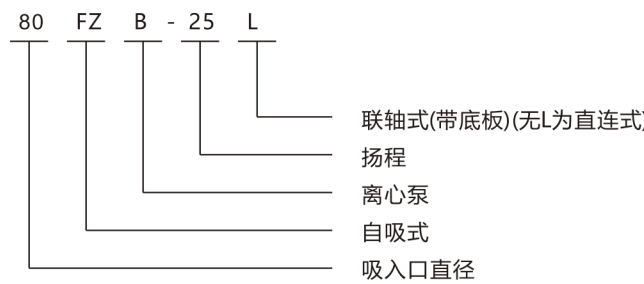

结构与工作原理

型号	流量 (m³/h)	扬程 (m)	口径		配用电机 (KW)	转速 (r/min)	吸上高度	轴功率 Pa	效率 %
			吸入mm	吐出mm					
40FZB-25	8	25	40	32	2.2	2900	8	1.05	52
40FZB-30	8	30	40	32	3	2900	8	2.2	49
50FZB-25	12	25	50	40	3	2900	8	2.2	50
50FZB-30	12	30	50	40	4	2900	8	3.1	49
65FZB-25	25	25	65	50	5.5	2900	5.5	4.1	58
65FZB-30	25	30	65	50	7.5	2900	5.5	5.8	56.8
80FZB-25	40	25	80	65	7.5	2900	5.5	5.8	60
80FZB-30	40	30	80	65	7.5	2900	5.5	6.2	59.9
100FZB-25	100	25	100	80	18.5	2900	5	16.8	60
100FZB-30	100	30	100	80	22	2900	5	20	57
100FZB-40	100	40	100	80	30	2900	5	22.8	52

注：L为带底板连轴式，配B3电机；不标L为轴连式，配B35电机，不带底板，从标牌上面可分清，如50FZB-30，不带底板，50FZB-30L为带底板。

IH化工离心泵

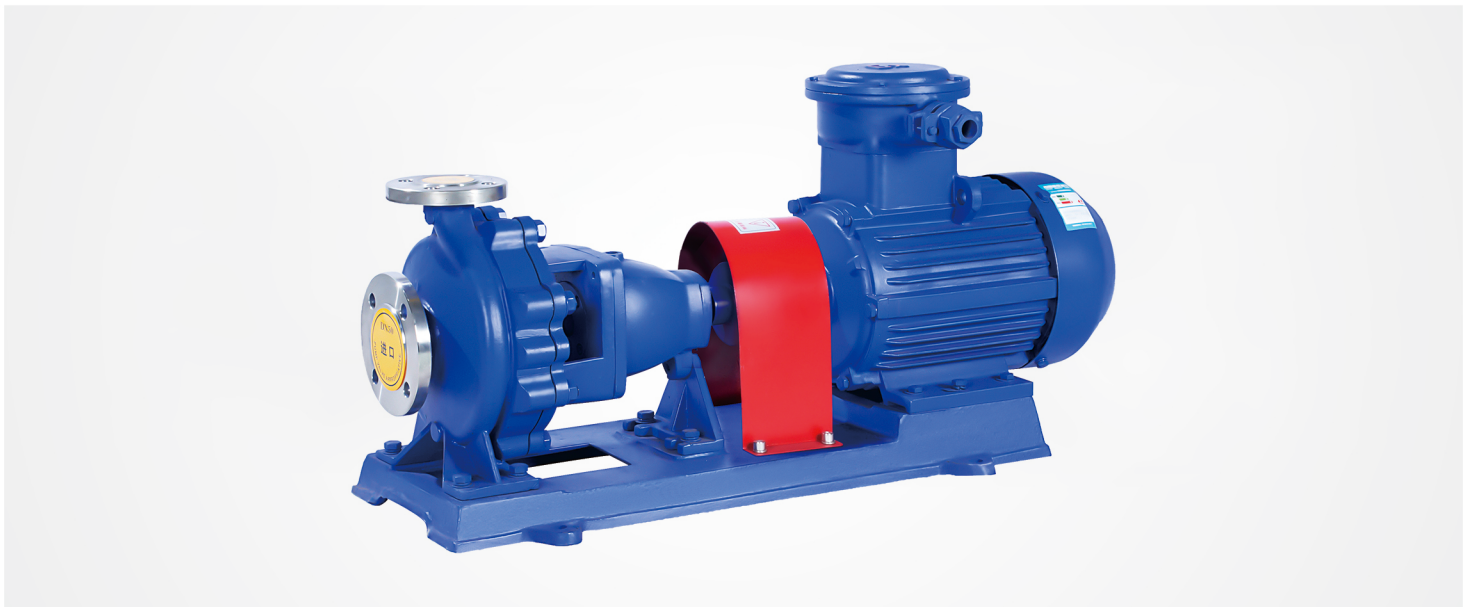

产品概述

IH型化工泵是单级单吸悬臂式离心泵，其标记额定性能点和尺寸等效采用国际标准ISO2858-1972(E),是一种用以取代F型腐蚀泵更新换代的节能产品，适用于化工、石油、治金、电站、食品、制药、合成纤维等部门输送温度在-20℃~105℃的腐蚀性介质或物理、化学性能类似于水的介质。

性能范围

流量：6.3~400m³/h

扬程：5~125m

泵的最高工作设计压力为1.6兆帕

用户可更具被输送介质的腐蚀性程度对泵的过流部分主要零件选用不同材料。泵的过流部分主要零件的材料及其代号有下列五种：

材料名称	ZG1Cr18Ni9	ZG1Cr18Ni9Ti	ZG0Cr18Ni12Mo2Ti	ZG1Cr18Ni12Mo2Ti	ZG1Cr18Mn13Mo2CuN
代号	303	305	306	307	402

注：除上表已列出的材料外，生产厂还可根据用户需要，选用适合制造该系列离心浆泵的材料。所选材料及其代号应原则符合GB2100-80。对国家尚未规定代号的材料，允许采用国际或国内通用的材料代号（如行业或工厂标准）

型号含义

IH 50 - 32 - 160 A S1 - 303

- 303 — 泵的过流部分主要零件的材料代号:ZG1Cr18Ni9
- S1 — 泵的密封形式:单端面内装式机械密封
- A — 叶轮外径第一次切割
- 160 — 叶轮名义直径（mm）
- 32 — 泵出口直径（mm）
- 50 — 泵进口直径（mm）
- IH — 国际标准离心泵泵系列产品

结构简介

1H型化工泵的结构特点(见图)是，泵盖通过止口固定在中间支架上，然后通过泵体与中间支架止口的连接把泵盖夹紧在中间。泵体是轴向吸入，径向排出，脚支承式，可直接固定在底座上。悬架部件通过止口固定在中间支架上并用悬架支架支撑在底座上。为拆卸方便，设计了加长联轴器，检修时可以不拆卸进出口联接管路、泵体和电动机只需拆下加长联轴器的中间联接件，即可退出转子部件进行检修。这是国际上一种通用的结构形式。

泵的密封型式采用填料密封或机械密封，由用户根据需要选用，同时根据需要允许采用适合于IS03069规定的密封空腔尺寸的其他结构的轴封型式(如带波纹管的机械密封和付叶轮密封等等)。

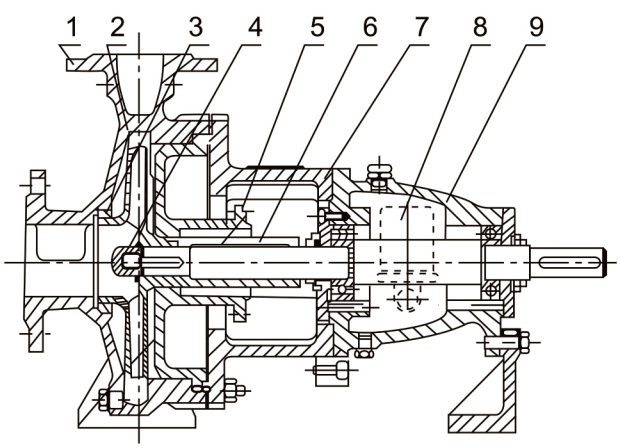

1	泵体	2	叶轮
3	密封环	4	叶轮螺母
5	泵盖	6	密封部件
7	中间支架	8	轴
9	悬架部件		

性能参数

表1

型　号	转　速 n (r/min)	流　量 Q		扬程 H (m)	效率 η (%)	功率P		必需汽蚀余量 (NPSH)r (m)
		(m^3/h)	(L/s)			轴功率P轴 (KW)	电机功率P电 (KW)	
IH50-32-125	2900	7.5	2.08	23	43	1.09	2.2	2.0
		12.5	3.47	20	51	1.33		2.0
		15.0	4.17	18	49	1.50		2.5
	1450	3.75	1.04	5.75	36	0.16	0.55	
		6.3	1.74	5.0	45	0.19		
		7.5	2.08	4.5	44	0.21		
IH50-32-160	2900	7.5	2.08	34.5	33	2.13	3	2.0
		12.5	3.47	32	46	2.37		2.0
		15.0	4.17	30	50	2.45		2.5
	1450	3.75	1.04	8.6	29	0.30	0.6	2.0
		6.3	1.74	8.0	40	0.34		2.0
		7.5	2.08	7.5	43	0.36		2.5
IH50-32-200	2900	7.5	2.08	51.8	28	3.78	5.5	2.0
		12.5	3.47	50	39	4.36		2.0
		15.0	4.17	48	43	4.56		2.5
	1450	3.75	1.04	12.9	23	0.57	0.75	
		6.3	1.74	12.5	33	0.65		
		7.5	2.08	12.0	36	0.68		
IH50-32-250	2900	7.5	2.08	82	23	7.28	11	2.0
		12.5	3.47	80	33	8.25		2.0
		15.0	4.17	78.5	36.5	8.79		2.5
	1450	3.75	1.04	20.5	17	1.23	1.5	
		6.3	1.74	20	27	1.27		
		7.5	2.08	19.6	31	1.29		

续表1

型　号	转　速 n (r/min)	流　量 Q		扬程 H (m)	效率 η (%)	功率P		必需汽蚀余量 (NPSH)r (m)
		(m^3/h)	(L/s)			轴功率P轴 (KW)	电机功率P电 (KW)	
IH65-50-125	2900	15	4.17	21.3	47	1.85	3	
		25	6.94	20	62	2.2		
		30	8.33	18.6	63	2.4		
	1450	7.5	2.08	5.4	44	0.25	0.55	
		12.5	3.47	5	55	0.31		
		15	4.17	4.5	56	0.33		
IH65-50-160	2900	15	4.17	34.2	44	3.18	5.5	2.0
		25	6.94	32	57	3.82		2.0
		30	8.33	30	59	4.15		2.5
	1450	7.5	2.08	8.55	39	0.45	0.75	
		12.5	3.47	8	51	0.53		
		15.0	4.17	7.5	52.5	0.58		
IH65-40-200	2900	15	4.17	53.2	41	5.30	7.5	2.0
		25	6.94	50	52	6.55		2.0
		30	8.33	47.6	53.5	7.27		2.5
	1450	7.5	2.08	13.3	35	0.78	1.1	
		12.5	3.47	12.5	46	0.93		
		15.0	4.17	11.9	47.5	1.02		
IH65-40-250	2900	15	4.17	81.2	34	9.76	15	
		25	6.94	80	46	11.84		
		30	8.33	78.4	50	12.8		
	1450	7.5	2.08	20.3	28	1.48	2.2	
		12.5	3.47	20	39	1.75		
		15	4.17	19.6	43	1.86		
IH65-60-315	2900	15	4.17	126.8	28	18.5	30	2.0
		25	6.94	125	39	21.8		2.0
		30	8.33	124	42.5	23.8		2.5
	1450	7.5	2.08	32.4	22	3.0	4	
		12.5	3.47	32	33	3.3		
		15.0	4.17	31.7	37	3.5		
IH80-65-125	2900	30	8.33	23.2	60	3.16	5.5	3.0
		50	13.9	20	69	3.95		3.0
		60	16.7	17.6	67	4.29		4.0
	1450	15	4.17	5.8	54	0.44	0.75	2.5
		25	6.94	5.0	64	0.53		2.5
		30	8.33	4.4	62	0.58		3.0
IH80-65-100	2900	30	8.33	36	57	5.16	7.5	2.0
		50	13.9	32	67	6.5		2.3
		60	16.7	28.4	65	7.14		3.3
	1450	15	4.17	9	50	0.74	1.5	
		25	6.94	8	62	0.88		
		30	8.33	7.2	62	0.95		
IH80-50-200	2900	30	8.33	55.2	53	8.5	15	2.0
		50	13.9	50	63	10.8		2.5
		60	16.7	45.2	62	11.9		3.2
	1450	15	4.17	13.5	44	1.25	2.2	2.0
		25	6.94	12.5	57	1.49		2.0
		30	8.33	11.5	58	1.6		2.5
IH80-50-250	2900	50	13.88	80	58	18.8	22	
	1450	25	6.94	20	52	2.62	3	
IH80-50-315	2900	50	13.88	125	52	32.7	3.7	
	1450	25	6.94	32	46	4.73	5.5	
IH100-50-125	2900	100	27.7	50	72	18.9	11	
	1450	50	13.88	12.5	68	2.5	1.5	

性能参数

续表1

型　号	转　速 n (r/min)	流　量 Q		扬程 H (m)	效率 η (%)	功率P		需汽蚀余量 (NPSH)r (m)
		(m^3/h)	(L/s)			轴功率P轴 (KW)	电机功率P电 (KW)	
IH100-80-160	2900	60	16.7	37	60	10.1	15	3.8
		100	27.8	32	73	11.9		4.3
		120	33.3	28	73	12.5		5.0
	1450	30	8.33	9.25	58	1.3	2.2	3.0
		50	13.9	8	69	1.58		3.4
		60	16.7	7	68	1.68		3.7
IH100-65-200	2900	60	16.7	56	63	14.5	22	3.4
		100	27.8	50	72	18.9		3.9
		120	33.3	44	71	20.3		5.2
	1450	30	8.33	14.0	60	1.91	4	2.5
		50	13.9	12.5	68	2.5		2.5
		60	16.7	11.0	63	2.85		3.0
IH100-65-250	2900	60	16.7	88	57	25.2	45	3.0
		100	27.8	80	68	32.0		3.6
		120	33.3	70	67	34.07		4.5
	1450	30	8.33	22	50	3.6	5.5	2.5
		50	13.9	20	63	4.3		2.5
		60	16.7	18.5	64	4.7		3.0
IH100-65-315	2900	60	16.7	132	48	44.9	75	2.8
		100	27.8	125	62	54.9		3.2
		120	33.3	119	64	60.8		4.2
	1450	30	8.33	33.5	44	6.2	11	2.0
		50	13.9	32	58	7.5		2.0
		50	16.7	30.5	60	8.3		2.5
IH125-100-200	2900	120	33.3	61	68	29.3	45	4.5
		200	55.6	50	77	35.4		5.0
		240	66.7	41	70	38.3		5.8
	1450	60	16.7	15.25	64	3.89	7.5	2.5
		100	27.8	12.5	73	4.66		2.9
		120	33.3	10.25	66	5.08		3.6
IH125-100-250	2900	120	33.3	90	62	47.4	75	3.7
		200	55.6	80	75	58.1		4.5
		240	66.7	73	74	64.5		5.5
	1450	60	16.7	22.5	59	6.23	11	2.0
		100	27.8	20	72	7.56		2.3
		120	33.3	18.25	71	8.40		3.0
IH125-100-315	2900	200	55.55	80	75	58.1	90	
	1450	100	27.77	32	67	13	22	
IH125-100-400	1450	100	27.77	50	62	22	30	
IH150-125-250	1450	120	33.3	24.8	66	12.3	30	2.5
		200	55.6	20	77	14.1		2.8
		240	66.7	15	68	14.4		3.5
IH150-125-315	1450	120	33.3	36.3	63	18.8	30	2.5
		200	55.6	32.0	75	23.2		2.8
		240	66.7	28.5	72	25.9		3.8
IH150-125-400	1450	120	33.3	57.5	61	30.8	55	2.0
		200	55.6	50	70	38.9		2.5
		240	66.7	44	63	45.6		3.0
IH200-150-250	1450	400	111.1	20	79	27.6	37	
IH200-150-315	1450	240	66.7	35.6	67	34.7	55	3.0
		400	111.1	32.0	79	44.1		3.5
		460	127.8	29.4	77	47.8		4.0
IH200-150-400	1450	240	66.7	55.8	67	54.4	90	3.0
		400	111.1	50	78	69.8		3.5
		460	127.8	47	75	78.5		4.0

IHF氟塑料衬里离心泵

久江泵业
JIUJIANG PUMP CO.,LTD



产品概述

IHF型泵是单级单吸式氟塑料合金化工离心泵，是按国际设计并结合非金属泵的加工工艺设计生产的。该泵具有耐腐、耐磨、耐高温、不老化、机械强度高、无毒素分解、使用温度范围宽，输送介质温度为-85℃~200℃等优点。该泵广泛适用于化工、制药、石油、冶金、电力、电镀、酸洗、农药、造纸等行业轴液体输送、废水处理和加酸等工艺流程。本泵可输送任何浓度的硫酸、盐酸、硝酸、醋酸、氢氟酸、王水、强碱、强氧化剂、有机溶剂等强腐蚀性介质的使用，是目前最先进的耐腐蚀装备之一。

结构与特点

IHF型氟塑料离心泵的泵体采用金属外壳内衬聚全氟乙丙烯（F46）、叶轮和泵盖均采用金属嵌件外包氟塑料整体烧结压制成型，轴封采用外装式波纹管机械密封，静环选用99.9%氧化铝陶瓷或碳化硅，动环采用四氟填充材料或碳化硅。其特点是该泵结构先进合理，耐腐蚀强，密封性能严密可靠，工作稳定，噪音低，使用寿命长。

型号含义

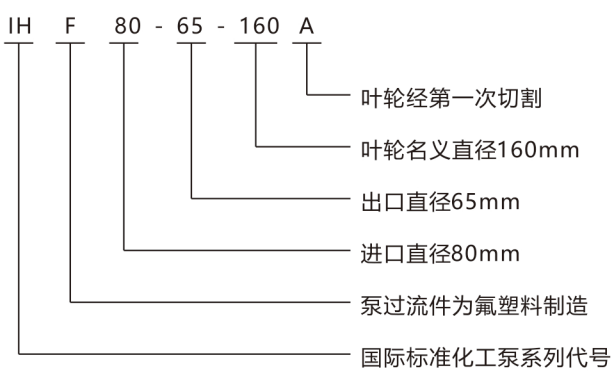

结构图

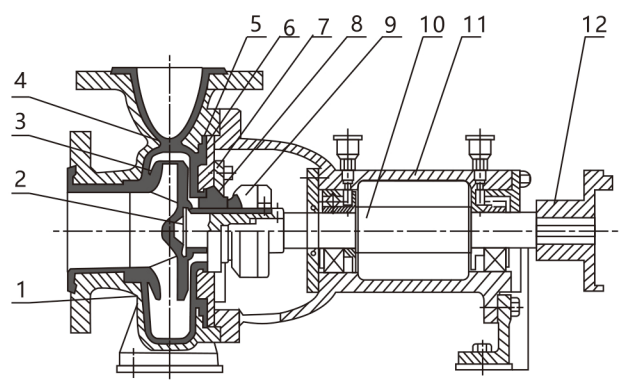

1	泵体	5	泵盖衬里	9	动环
2	叶轮骨架	6	泵盖	10	泵轴
3	叶轮	7	机械压盖	11	轴承体
4	泵体衬里	8	静环	12	联轴器

IHF氟塑料衬里离心泵

性能参数

型号	转速 (r/min)	流量		扬程 (m)	效率 (%)	效率（KW）		必需汽蚀余量(m)	叶轮直径 (mm)	重量 (kg)
		(m^3/h)	(L/s)			轴功率	电机功率			
IHF32-25-125	2900	5	1.39	20	44	0.62	1.5	2.3	128	80
	1450	2.5	0.69	5	40	0.85	0.75	2.3	128	75
IHF32-25-160	2900	5	1.39	32	40	1.10	2.2	2.3	162	90
	1450	2.5	0.69	8	38	0.143	0.75	2.3	162	75
IHF40-32-125	2900	6.5	1.80	20	45	0.79	2.2	2.5	128	90
	1450	3.25	0.90	5	41	0.108	0.75	2.5	128	75
IHF40-32-160	2900	6.5	1.80	32	40	1.42	2.2	2.5	162	90
	1450	2.5	0.90	8	36	0.15	0.75	2.5	162	75
IHF50-32-125	2900	12.5	1.56	20	54	1.26	2.2	2.5	128	90
	1450	6.25	1.74	5	46	0.18	0.75	2.5	128	75
IHF50-32-160	2900	12.5	3.47	32	48	2.27	4	3.0	160	120
	1450	6.25	1.74	8	41	0.33	0.75	3.0	160	90
IHF50-32-200	2900	12.5	3.47	50	42	4.10	7.5	3.0	190	150
	1450	6.25	1.74	12.5	33	0.65	1.5	3.0	190	100
IHF50-32-250	2900	12.5	3.47	80	35	7.80	11	3.0	250	220
	1450	6.25	1.74	20	27	1.26	2.2	3.0	250	100
IHF65-50-125	2900	25	6.94	20	64	2.13	3	3.0	128	100
	1450	12.5	3.47	5	57	0.30	0.75	3.0	128	80
IHF65-50-160	2900	25	6.94	32	59	3.69	5.5	3.5	160	145
	1450	12.5	3.47	8	53	0.51	1.1	3.5	160	90

性能参数

型号	转速 (r/min)	流量		扬程 (m)	效率 (%)	效率（KW）		必需汽蚀余量(m)	叶轮直径 (mm)	重量 (kg)
		(m^3/h)	(L/s)			轴功率	电机功率			
IHF65-40-200	2900	25	6.94	50	54	6.30	11	3.5	195	225
	1450	12.5	3.47	12.5	46	0.93	1.5	3.5	195	100
IHF65-40-250	2900	25	13.9	80	50	10.90	18.5	3.5	250	240
	1450	12.5	6.9	20	42	1.62	3	3.5	250	130
IHF80-65-125	2900	50	13.9	20	69	3.95	5.5	4.0	134	150
	1450	25	6.9	5	64	0.53	1.1	4.0	134	90
IHF80-65-160	2900	50	13.9	32	68	6.41	11	4.0	165	220
	1450	25	6.9	8	62	0.88	1.5	4.0	165	100
IHF80-50-200	2900	50	13.9	50	64	10.64	15	4.0	197	230
	1450	25	6.9	12.5	59	1.44	3	4.0	197	130
IHF80-50-250	2900	50	27.8	80	50	21.80	30	4.0	248	400
	1450	25	13.9	20	50	2.70	4	4.0	248	145
IHF100-80-125	2900	100	27.8	20	75	7.26	44	5.0	136	220
	1450	50	13.9	5	70	0.97	1.5	4.5	136	100
IHF100-80-160	2900	100	27.8	32	74	11.78	15	5.0	170	230
	1450	50	13.9	8	68	1.60	2.2	4.5	170	110
IHF100-65-200	2900	100	27.8	50	72	18.91	30	5.0	210	400
	1450	50	13.9	12.5	68	2.50	4	4.5	210	140
IHF100-65-250	2900	100	27.8	80	59	31.60	45	4.0	255	450
	1450	50	13.9	20	63	4.30	5.5	4.5	255	170

FY液下泵



产品特点

FY型系列化工液下泵是立式单级单吸离心泵。用于输送不含固体颗粒和不易结晶的有腐蚀液体。被输送介质温度-20℃-150℃,特殊需要时可为-50℃-150℃。液下泵工作部分淹没在液体内，轴封无泄漏现象。且占地面积小,使用可靠，维修方便,耐腐蚀性强等特点。广泛
用于化工、石油等工业部门。

型号含义

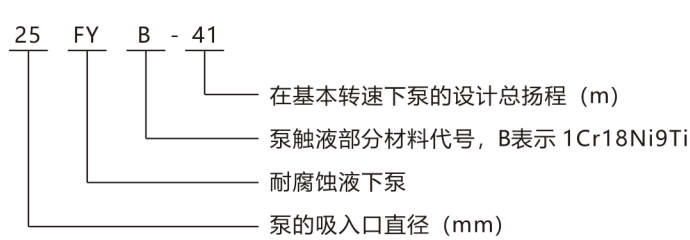

结构说明

FY型液下泵主要由泵体，泵盖，叶轮，轴，弹性联轴器，管法兰，导轴承，中间接管，出液管，轴承架，底板，电机架等零件组成。泵的吸入口顺着轴线方向，出口与轴线平行。

泵的转向自吸入口向电动机端看去，为顺时针方向旋转。

FY型泵的立式电动机以螺栓紧固与电机座上，并通过弹性联轴器与泵直接传动，泵体，中间 接管、泵架，出液管，管法兰，以螺栓联接构成一体，固定在底板上，泵的整体通过底板安装在容器上。FY型泵除去其它主要零件，如电机座、泵架、底板等均用铸铁制造。

泵的轴向力与径向力，（包括泵运转中所产生的水压力，叶轮及转子重量等）均由轴承以黄油润滑之，导轴承由输送的液体润滑，因此，工作时液面必须高于叶轮中心线。

FY型泵采用软填料密封为基本密封形式并于填料环处通以黄油，以保证填料正常工作，延长使用寿命。

黄油中宜加适量二硫化钼。

此外，FY型耐腐蚀液表离心泵系列，因伸入容器长度L的长度不同，则又分为中间导轴承之结构和无中间导轴承的结构。

结构图

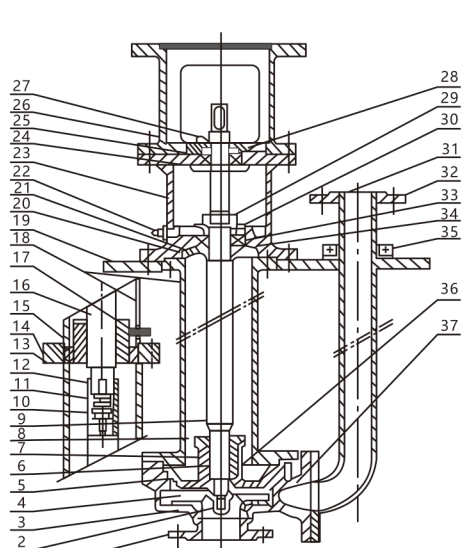

1、泵体
2、叶轮螺母
3、叶轮
4、垫片
5、泵盖
6、立柱管
7、导轴承
8、导轴承压盖
9、泵轴
10、传动套
11、联接套
12、键
13、中间导轴承压盖
14、中间导轴承座
15、中间导轴承
16、泵轴
17、润滑液管路
18、立柱管
19、支承管
20、甩液套
21、下轴承压盖
22、黄油杯
23、轴承座
24、上轴承挡圈
25、轴承
26、电机座
27、黄油杯
28、上轴承压盖
29、锁紧螺母
30、下轴承挡圈
31、出液管
32、出液口法兰
33、轴承
34、油封
35、对半法兰
36、键
37、垫片
38、下轴承压盖

UHB-ZK耐腐耐磨砂浆泵

久江泵业 JIUJIANG PUMP CO.,LTD



产品概述

本系列泵属单级单吸悬臂式离心泵，过流部件采用钢衬超高分子量聚乙烯（UHMWPE)。该材质是目前国际上新一代的泵用耐腐耐磨工程塑料，其最突出的优点是在所有的塑料中它具有优异的耐腐性、耐冲击性（尤其是耐低温冲击），抗蠕变性（耐环境应力开裂）和极好的耐腐蚀性。

该泵显著特点是：多功能，即一种泵能适应各种不同的工况，如输送酸、碱性清液或料浆，冶炼行业各种腐蚀性矿浆；硫酸行业各类稀酸；环保行业各类污水等。该泵既耐腐蚀又耐磨损，使用范围十分广泛。

该泵在江西贵溪冶炼厂、甘肃白银公司、辽宁葫芦岛锌厂等三十多家大型有色冶炼和硫酸企业的酸碱矿浆和稀酸岗位的长期比较使用，其耐腐耐磨性、密封可靠性、使用寿命性，均得到了极高的评价。

（一）主要技术性简述

1、型号：UHB-ZK系列

2、特点：耐腐耐磨，一泵多用，酸碱类清液料浆均使用。

3、结构：（1）泵体为钢衬超高分子量聚乙烯，衬层后8~20mm。

（2）叶轮分开式，闭式二种，可根据介质状况任选。

（3）密封：K型动力密封。

4、适用介质：浓度80%以下硫酸，50%以下硝酸，各种浓度的盐酸、液碱，既适用清液也使用料浆

5、主要技术参数：使用温度-20℃~80℃（对特殊要求、使用改性材质，可提高到105℃）。

进口Φ32mm-Φ250mm，流量5~600m³/h，扬程50m以内。

（二）极广泛的使用范围

1、硫酸磷肥业：稀酸、母液、污水、海水、含硅胶的氟硅酸、磷酸料浆介质的输送。

2、有色金属冶炼业：特别适用于铅、锌、金、银、铜、锰、钴、稀土等湿法冶炼的各种酸液,腐蚀性矿浆，料浆（压滤机配用）电解液，污水等介质输送。

3、化工及其它企业：各种硫酸、盐酸、碱性、油类的清液或料浆岗位。

4、氯碱业：盐酸、液碱、电解液等。

5、水处理业：纯水、高纯水、污水（皮革污水、电镀污水、电子污水、造纸污水、纺织污水、食品污水、生活污水、制药业污水等等）。

6、钢铁企业：酸洗系统的硫酸，盐酸岗位，带杂质的污水。

7、配套湿式脱硫除尘器，能同时适用碱性、酸性、腐蚀性岗位。

型号含义

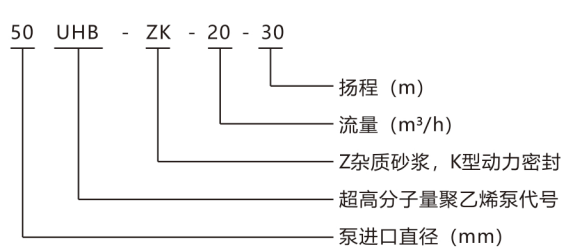

结构图

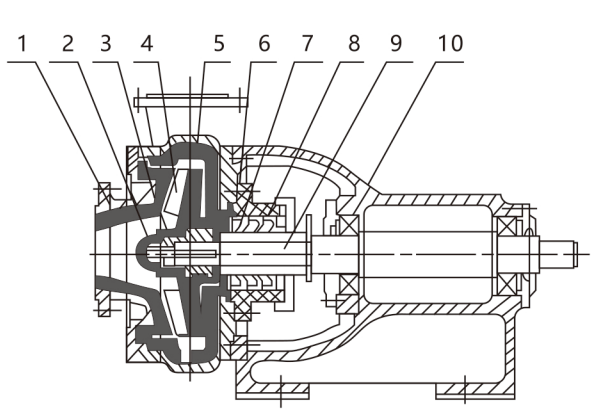

1、泵盖	4、叶轮	7、油封	10、轴承座
2、拼帽	5、泵体	8、轴套	
3、防转螺母	6、密封盒	9、主轴	

QW/WQ潜水排污泵

久江泵业 JIUJIANG PUMP CO.,LTD



QW潜水排污泵



QWP不锈钢潜水排污泵大



QWP不锈钢潜水排污泵



BQW防爆潜水排污泵



WQR高温潜水排污泵

产品特点

1、采用大流道抗堵塞水力部件设计，大大提高污物通过能力，能有效地通过泵口径的5倍纤维物质和直径为泵口径的50%的固体颗粒。
2、设计合理，配套电机合理，效率高，节能显著。
3、机械密封采用双道串联密封，材质为硬质耐磨碳化钨，具有耐用、耐磨等特点，可以使泵安全连续运行8000小时以上。
4、泵结构紧凑，体积小，移动方便，安装简便，无需建泵房，潜入水中即可工作，大大减少工程造价。
5、泵油室内设有漏水探头，当水泵侧机械密封损坏后，水进入油室，探头发生信号，对泵实施保护。
6、可根据用户需要配备全自动安全保护控制柜，对泵的漏水、漏电、过载及超温等进行监控，保证泵运行可靠安全。
7、双导轨自动耦合安装系统，给泵的安装、维修带来了极大的方便，人可不必为此而进出污水坑。
8、浮球开关可根据所需的水位变化，自动控制泵的停启，无需专人看管。
9、在使用扬程范围内保证电机运行不过载。
10、根据使用场合电机可采用水套式外循环冷却系统，能保证电泵在无水（干式）状态下安全运行。
11、安装方式有固定式自动耦合安装和移动式自由安装二种，可满足不同的使用场合。

结构说明

QW（WQ）型无堵塞潜水排污泵由电机与泵两部分组成，二者通过油隔离室及机械密封组件隔开，属机电一体化产品，电机与泵合用同一轴（转子），整个水泵长度短，结构紧凑。

配备多种保护装饰，使得泵运行安全可靠。其主要部件作用如下：

信号线：配备全保水泵控制柜，对泵实行全方位保护，包括漏水、断相、短路、过热、电机过载等项目。

电机定子：采用B级或F级绝缘。

漏水探头：该元件装在油室内，当机械密封损坏后，水进入油室，探头可发出信号由控制系统对泵实施保护。

机械密封：采用双道串联密封，选用新型硬质耐腐碳化钨材质，具有密封可靠、耐磨、寿命长等特点。

叶轮：叶轮采用单流道或双流道结构，具有很强的通过能力，能够通过大的物料及纤维垃圾，减少堵塞，缠绕的故障。

泵体：叶轮配用，使得泵具有高效率。

密封环：装有泵体口环处，当叶轮因运转而使口环处磨损，可更换密封环，以保证泵以最佳效率运行。

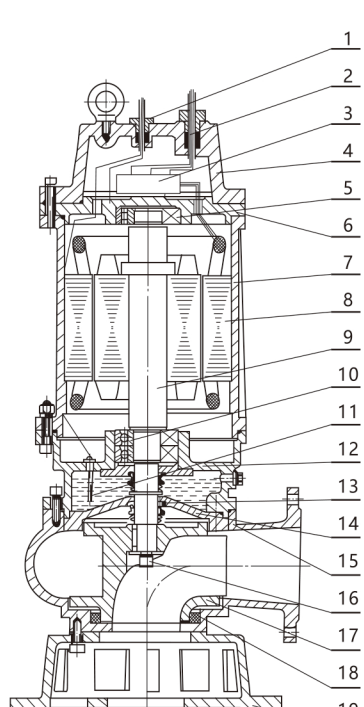

1	信 号 线
2	电 线 接 线
3	接 线 盒
4	电 机 盖
5	轴 承
6	上 轴 座
7	电 机 壳
8	定 子
9	轴（转子）
10	轴 承
11	漏 水 探 头
12	油 室
13	机 械 密 封
14	后 盖 板
15	泵 体
16	叶 轮 螺 栓
17	叶 轮
18	密 封 环
19	底 盘

QW/WQ潜水排污泵

型号含义

100 QW （WQ） 100 - 35 18.5

- 18.5：配用电机功率（KW）
- 35：扬程（m）
- 100：流量（m³/h）
- （WQ）：固定式潜水排污泵（带耦合装置）
- QW：移动式潜水排污泵
- 100：泵排出口公称直径（mm）

产品适用场合

1、工厂商业严重污染废水的排放。
2、城市污水处理厂排水系统。
3、住宅区的污水排水站。
4、人防系统排水站。
5、医院、宾馆的污水排放。
6、市政工程、建筑工地。
7、勘探、矿山配套附机。
8、农村沼气池农田灌溉。
9、自来水厂的给水装置。

泵使用条件

1、介质温度不超过60℃，重度为1.0~1.3kg/dm³，PH值在5~9范围内。
2、无内自流循环冷却系统的泵，电机部分露出液面不超过1/2。
3、一般情况下，泵必须在使用扬程范围内使用，保证电机不超载，如需在全扬程范围使用，应在订货时另行注明。以便厂家制造。
4、在运行过程泵电机电流不超过电机的额定电流。

安装系统说明

1、自动耦合装置系统

适用于长期固定的使用场合，具有安装快捷，检测、维修方便等优点。该系统使用特制的底座，固定在污水坑的底部，与出水管连结好，在池顶安装好配套的支承块，用导杆使二者相连，水泵与特定支架连结好，沿导杆下滑到达底座，与其自动耦合，密封，而提升时则自动脱落。

2、移动式安装系统

它以支架支承，接上出水软管即可工作，这种方式主要应用于救急或维修施工的需要。

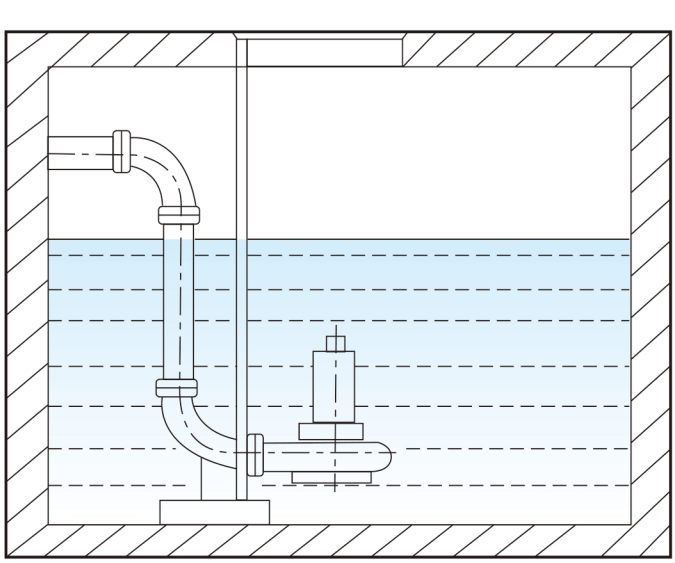

固定式自动安装

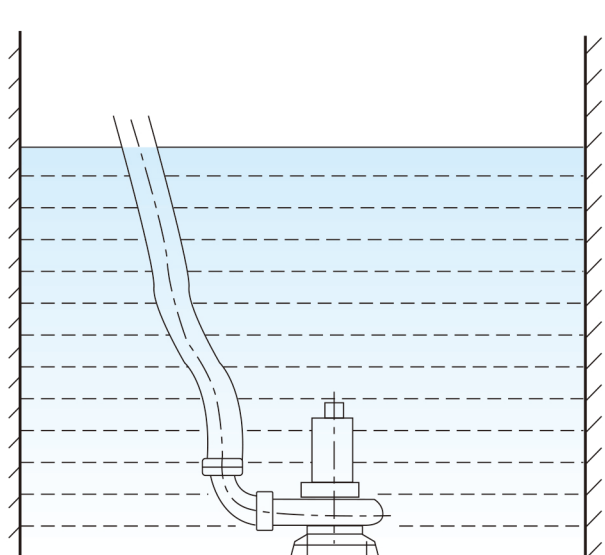

移动式安装

YW液下式排污泵



产品概述

YW型无堵塞液下排污泵是在引进国内外先进技术的基础上，结合国内水泵的使用特点而研制成功的新一代泵类产品,具有节能效果显著、防缠绕、无堵塞等特点,在排送固体颗粒和长纤维垃圾方面,具有独特效果。

该系列泵采用独特叶轮结构和新型机械密封,能有效地输送含有固体物和化学纤维,叶轮与传统叶轮相比,该泵叶轮采及单流道式或双流道式,它类似于一截面大小相同的弯管,具有非常好的过流性,配以合理的蜗室，使得该泵具有效率高,过流效果好的特点,叶轮经动静平衡试验,使泵在运行中无振动。

该泵水力性能先进、成熟,产品经测试各项性能指标均达到有关标准规定,产品投放市场后以其独特的功效,可靠的性能,稳定的质量受到广大用户的欢迎和好评。

产品特点

1.采用大流道抗堵塞水力部件设计,大大提高污物通过能力,能有效地通过泵口径的5倍纤维物质和直径为泵口径约50%的固体颗粒。

2.设计合理,配套电机合理,效率高,节能效果显著。

3.机械密封采用双道串联密封,材质为硬质耐磨碳化钨,具有耐用、耐磨等特点,可以使泵安全连续运行8000小时以上。

4.泵结构紧凑，体积小,移动方便,安装简单等特点。

5.可根据用户需要配备液位自动控制柜,根据所需液位变化,自动控制泵的起动与停止,不需专人看管，使用极为方便。

6.泵为立式结构,工作时泵体浸在液体中因而很容易起动,不存在排气抽空问题,同时具有无泄漏等特点,液下深度可达0.5~7米。

7.接轴结构先进可靠,泵与电机采用联轴器联接,泵轴尺寸精密,保证了泵平稳运行,留有足够的安全系数。

8.在使用扬程范围内保证电机运行不过载。

9.泵有单管安装和双管安装两种,支承件有圆盘和方盘安装。

YW液下式排污泵

型号含义

100 YW 100 - 15 - 7.5

- 7.5：配用电机额定功率(KW)
- 15：额定扬程(m)
- 100：额定流量(m³/h)
- YW：液下式排污泵
- 100：泵排出口

产品适用场合

1、工厂商业严重污染废水的排放。
2、城市污水处理厂排水系统。
3、住宅区的污水排水站。
4、人防系统排水站。
5、医院、宾馆的污水排放。
6、市政工程、建筑工地。
7、勘探、矿山配套附机。
8、农村沼气池农田灌溉。
9、自来水厂的给水装置。

结构说明

1、介质温度不超过60℃，重度为1.0~1.3kg/dm³，PH值在5~9范围内。
2、一般情况下，泵必须在使用扬程范围内使用，保证电机不超载，如需在全扬程范围使用，应在订货时另行注明。以便厂家制造。
3、在运行过程泵电机电流不超过电机的额定电流。
4、如有特殊的温度、介质等要求，请在订货时注明输送介质的详细情况，以便厂家制造。

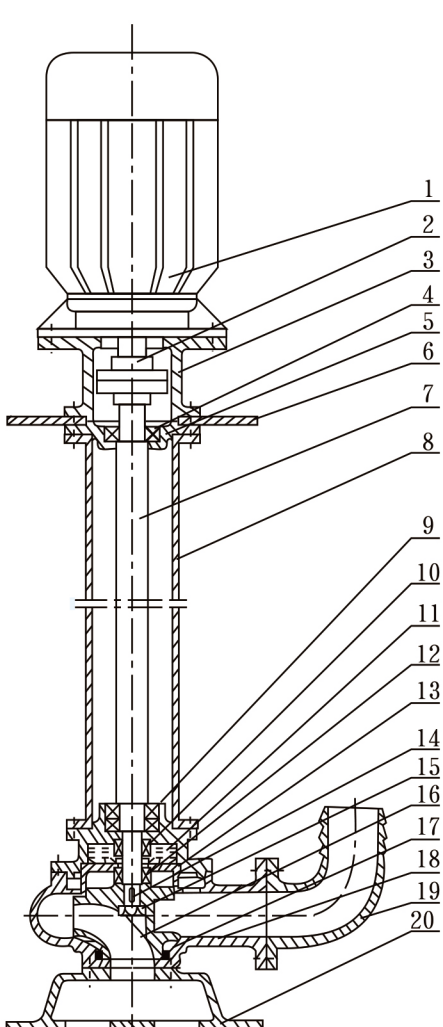

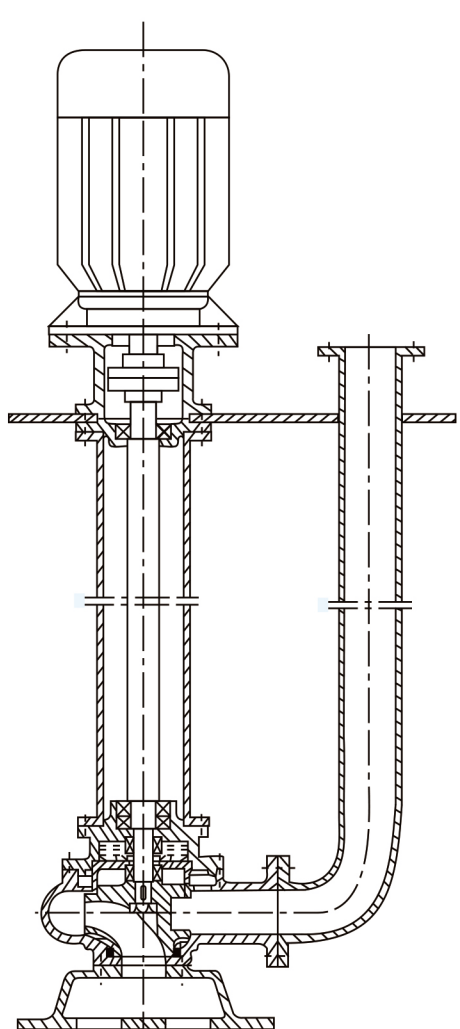

1	电机
2	联轴器
3	电机座
4	上轴承
5	上轴承座
6	安装盘
7	加长轴
8	支撑管
9	下轴承
10	上机械密封
11	油室
12	机械密封
13	后盖板
14	键
15	叶轮螺母
16	叶轮
17	密封环
18	泵体
19	出水管
20	底盘

GW管道式排污泵



铸铁



不锈钢

产品概述

GW型管道式排污泵是在引进国外先进技术的基础上，结合国内水泵的使用特点而研制成功的新一代泵类产品，水离模型等同WQ型排污泵。具有节能效果显著、防缠绕、无堵塞等特点。在排送固体颗粒和纤维垃圾方面，具有独特效果。

该系列泵采用独特叶轮结构和新型机械密封，能有效地输送含有固体物和长纤维，叶轮与传统叶轮相比，改泵叶轮采用单流道或双流道形式，它类似于一截面大小相同的弯管，具有非常好的过流性，配以合理的蜗室，使得该泵具有效率高、叶轮经平衡试验，使泵在运行中无震动。

该泵水力性能先进、成熟，产品经测试各项性能指标达到有关标准规定，产品投放市场后以其独特的功效，可靠的性能，稳定的质量受到广大用户的欢迎和好评。

产品特点

1、泵为立式单吸单级离心排污泵，进出口中心线在同一水平线上，进出口法兰相同，故安装拆卸十分方便，占地面积小，可像阀门一样安装在管路的任何位置上。
2、泵与电机直联同轴，属机电一体化产品，结构紧凑，性能稳定。
3、采用大流道抗堵塞水力部件设计，大大提高污物通过能力，能有效地通过泵口径的5倍纤维物质和直径为泵口径约50%的固体颗粒。
4、设计合理，配套电机合理，效率高，节能效果显著。
6、水力性能先进，整机效率高，运转噪音低。
7、在电机风叶端加上防护罩，整机可置于室外工作，无需机房，可节省大量基建费用。
8、在使用扬程范围内使用，保证电机无过载。

型号意义

100 GW 100 - 15 - 7.5

- 7.5：配用电机额定功率（kW）
- 15：额定扬程（m）
- 100：额定电流（m^3/h）
- GW：管道式排污泵
- 100：泵排出口公称直径（mm）

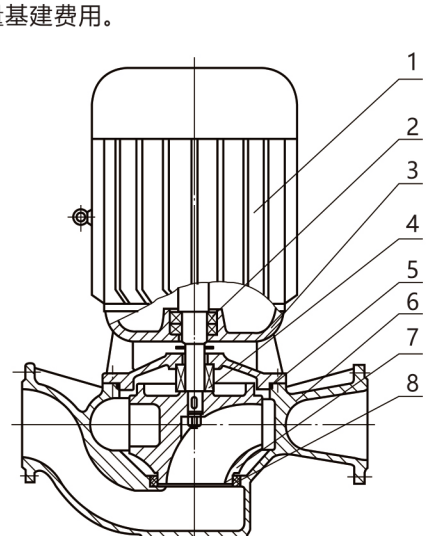

1. 电	机
2. 轴	承
3. 电 机	座
4. 机械密封	
5. 密 封	圈
6. 泵	体
7. 叶	轮
8. 密 封	环

LW直立式排污泵



产品概述

LW(WL)型:立式排污泵三大系列是我单位在WQ(原同QW)潜水式排污泵的基础上根据用户的要求及使用条件，方式不同，进行合理设计而成的，其水力模型同WQ型泵，产品投放市场后以其独特的设计，可靠的质量受到广大用户的欢迎和好评。

适用范围

工厂商业严重污染废水的排放、住宅区的污水排污站、城市污水处理厂排水系统、人防系统排水站、自来水厂的给水装置、医院、宾馆的污水排放、市政工程建筑工地、勘探、矿山配套附机、农村沼气池、农田灌溉等行业，输送带颗粒的污水、污物，也可以用于清水及带腐蚀性介质。

型号意义

80 LW 40 - 15 - 4

- 4：配用电机功率(kW)
- 15：扬程(m)
- 40：流量（m^3/h）
- LW：W代表“污”、Q代表“潜水”；L代表“立式”
- 80：排出口径（mm）

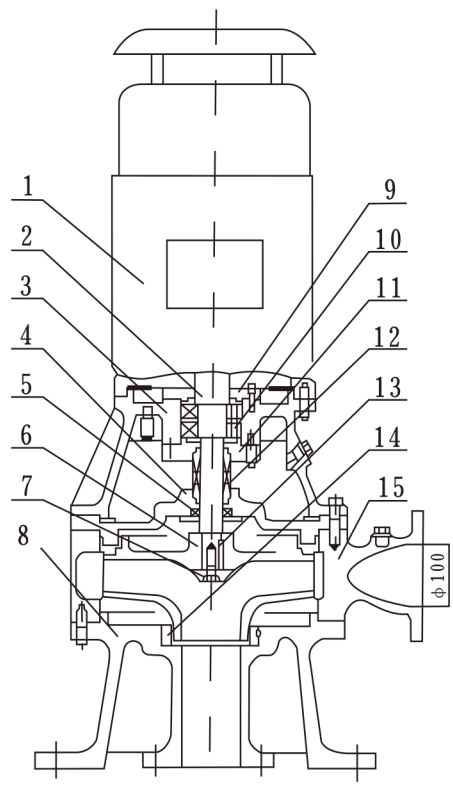

1	电机	5	油封	9	轴承压盖	13	键
2	加长轴	6	叶轮	10	轴承	14	泵体耐磨环
3	轴承座	7	叶轮螺母	11	机械密封座	15	泵体
4	泵盖	8	底座	12	机械密封		

性能参数

序号	型　号	口径 (mm)	流量 (m^3/h)	扬程 (m)	转速 (r/min)	功率 (kW)	效率 (%)	自动耦合器	扬程使用范围
1	25－8–22–1.1	25	8	22	2825	1.1	38.1	DN-25	10–22
2	32－12–15–1.1	32	12	15	2825	1.1	40	DN-32	8–15
3	40－15–15–1.5	40	15	15	2840	1.5	45.1	DN-40	6–15
4	40－15–30–2.2	40	15	30	2840	2.2	48	DN-40	15–30
5	50－20–7–0.75	50	20	7	1390	0.75	54	DN-50	3–7
6	50－10–10–0.75	50	10	10	1390	0.75	56	DN-50	4–10
7	50－12–15–1.5	50	12	15	2840	1.5	55	DN-50	6–15
8	50－15–15–1.5	50	15	15	2840	1.5	55	DN-50	6–15
9	50－18–15–1.5	50	18	15	2840	1.5	55	DN-50	6–15
10	50－20–15–1.5	50	20	15	2840	1.5	55	DN-50	6–15
11	50－25–10–1.5	50	25	10	2840	1.5	55	DN-50	4–10
12	50－15–22–2.2	50	15	22	2840	2.2	56	DN-50	10–22
13	50－15–25–2.2	50	15	25	2840	2.2	56	DN-50	10–25
14	50－20–15–2.2	50	20	15	2840	2.2	56	DN-50	6–15
15	50－27–15–2.2	50	27	15	2840	2.2	56	DN-50	6–15
16	50－42–9–2.2	50	42	9	2900	2.2	56	DN-50	4–9
17	50－18–30–3	50	18	30	2880	3	58	DN-50	15–30
18	50－25–22–4	50	25	22	2900	4	58	DN-50	10–22
19	50－25–32–5.5	50	25	32	2900	5.5	53	DN-50	17–32
20	50－20–40–7.5	50	20	40	2900	7.5	55	DN-50	20–40
21	50－30–30–7.5	50	30	30	2900	7.5	56	DN-50	15–30
22	65－20–15–2.2	65	20	15	2840	2.2	53	DN-65	6–15
23	65－25–15–2.2	65	25	15	2840	2.2	52	DN-65	6–15
24	65－40–10–2.2	65	40	10	2900	2.2	53	DN-65	4–10
25	65－37–13–3	65	37	13	2880	3	55	DN-65	6–13
26	65－25–27–4	65	25	27	2890	4	57	DN-65	12–27
27	65－25–30–4	65	25	30	2890	4	58	DN-65	15–30
28	65－40–15–4	65	40	15	2890	4	56	DN-65	6–15
29	65－15–50–7.5	65	15	50	2900	7.5	57	DN-65	35–50
30	65－30–40–7.5	65	30	40	2900	7.5	56	DN-65	20–40
31	65－35–50–11	65	35	50	2930	11	60	DN-65	35–50
32	65－35–60–15	65	35	60	2930	15	63	DN-65	40–60
33	80－40–7–2.2	80	40	7	1420	2.2	52	DN-80	3–7
34	80－43–13–3	80	43	13	2880	3	50	DN-80	5–13
35	80－50–10–3	80	50	10	2880	3	50	DN-80	4–10
36	80－40–15–4	80	40	15	2890	4	57	DN-80	6–15
37	80－60–13–4	80	60	13	2890	4	56	DN-80	6–13
38	80－45–22–5.5	80	45	22	2900	5.5	56	DN-80	10–22
39	80－50–18–5.5	80	50	18	2900	5.5	55	DN-80	8–18
40	80－50–25–7.5	80	50	25	2900	7.5	56	DN-80	10–25
41	80－65–25–7.5	80	65	25	2900	7.5	56	DN-80	12–25
42	100－80–10–4	100	80	10	1440	4	62	DN-100	4–10
43	100－30–22–5.5	100	30	22	1440	5.5	64	DN-100	10–22
44	100－65–15–5.5	100	65	15	1440	5.5	65	DN-100	6–15
45	100－110–10–5.5	100	110	10	1440	5.5	66	DN-100	5–10
46	100－80–15–7.5	100	80	15	1440	7.5	68	DN-100	6–15
47	100－100–15–7.5	100	100	15	1440	7.5	67	DN-100	8–15
48	100－85–20–7.5	100	85	20	1440	7.5	68	DN-100	10–20
49	100－100–25–11	100	100	25	1460	11	65	DN-100	10–25
50	100－100–30–15	100	100	30	1460	15	66	DN-100	12–30
51	100－100–35–18.5	100	100	35	1470	18.5	65	DN-100	15–35
52	125－130–15–11	125	130	15	1460	11	62	DN-125	7–15
53	125－130–20–15	125	130	20	1460	15	63	DN-125	10–20

QW/YW/GW/LW型无堵塞排污泵系列参数表

性能参数

序号	型　　号	口径 (mm)	流量 (m^3/h)	扬程 (m)	转速 (r/min)	功率 (kW)	效率 (%)	自动耦合器	扬程使用范围
54	150－145–9–7.5	150	145	9	1440	7.5	63	DN-150	4–9
55	150－180–15–15	150	180	15	1470	15	65	DN-150	5–15
56	150－180–20–18.5	150	180	20	1470	18.5	75	DN-150	8–20
57	150－180–25–22	150	180	25	1470	22	76	DN-150	12–25
58	150－130–30–22	150	130	30	1470	22	75	DN-150	15–30
59	150－180–30–30	150	180	30	1470	30	73	DN-150	15–30
60	150－200–30–37	150	200	30	1480	37	70	DN-150	15–30
61	150－160–45–37	150	160	45	1450	37	65	DN-150	20–45
62	200－300–7–11	200	300	7	970	11	73	DN-200	15–30
63	200－250–11–15	200	250	11	970	15	74	DN-200	4–11
64	200－400–10–22	200	400	10	1470	22	76	DN-200	5–10
65	200－400–13–30	200	400	13	1470	30	73	DN-200	6–13
66	200－250–15–18.5	200	250	15	1470	18.5	72	DN-200	7–15
67	200－350–15–22	200	350	15	1470	22	73	DN-200	8–15
68	200－250–22–30	200	250	22	1470	30	71	DN-200	12–22
69	200－350–25–37	200	350	25	1480	37	75	DN-200	10–25
70	200－380–28–45	200	380	28	1450	45	70	DN-200	13–28
71	200－400–30–55	200	400	30	1480	55	70	DN-200	13–30
72	200－350–40–75	200	350	40	1450	75	68	DN-200	20–40
73	250－600–9–30	250	600	9	980	30	74	DN-250	3–9
74	250－600–12–37	250	600	12	1480	37	78	DN-250	5–12
75	250－600–15–45	250	600	15	1480	45	75	DN-250	6–15
76	250－600–20–55	250	600	20	1480	55	73	DN-250	8–20
77	250－600–25–75	250	600	25	1480	75	73	DN-250	12–25
78	300－800–12–45	300	800	12	1480	45	76	DN-300	5–12
79	300－500–15–45	300	500	15	980	45	70	DN-300	7–15
80	300－800–15–55	300	800	15	980	55	73	DN-300	8–15
81	300－600–20–55	300	600	20	980	55	75	DN-300	10–20
82	300－800–20–75	300	800	20	980	75	78	DN-300	12–20
83	300－950–20–90	300	950	20	980	90	80	DN-300	11–20
84	300－1000–25–110	300	1000	25	980	110	82	DN-300	12–25
85	300－800–32–110	300	800	32	1450	110	76	DN-300	16–32
86	350－1100–10–55	350	1100	10	980	55	84.5	DN-350	4–10
87	350－1500–15–90	350	1500	15	980	90	82.5	DN-350	6–15
88	350－1200–18–90	350	1200	18	980	90	83.1	DN-350	8–18
89	350－1100–28–132	350	1100	28	740	132	83.2	DN-350	15–25
90	350－1000–36–160	350	1000	36	740	160	78.5	DN-350	20–36
91	400－1500–10–75	400	1500	10	980	75	82.1	DN-400	3–10
92	400－2200–9–110	400	2200	9	980	110	80	DN-400	3–9
93	400－2000–15–132	400	2000	15	740	132	85.5	DN-400	6–15
94	400－1700–22–160	400	1700	22	740	160	82.1	DN-400	10–22
95	400－1500–26–160	400	1500	26	740	160	83.5	DN-400	12–36
96	400－1700–30–200	400	1700	30	740	200	83.5	DN-400	15–30
97	400－1800–32–250	400	1800	32	740	250	82.1	DN-400	17–32
98	400－1760–7.5–55	400	1760	7.5	580	55	82.3	DN-400	4–7.5
99	500－2500–10–110	500	2500	10	740	110	82	DN-500	2–10
100	500－2600–15–160	500	2600	15	740	160	83	DN-500	4–15
101	500－3000–15–200	500	3000	15	740	200	82	DN-500	8–15
102	500－2400–22–220	500	2400	22	740	220	84	DN-500	8–22
103	500－4000–15–250	500	4000	15	980	250	84	DN-500	8–15
104	500－2600–24–250	500	2600	24	740	250	82	DN-500	10–24
105	500－3000–24–280	500	3000	24	740	280	82	DN-500	10–24

本公司所述产品资料以实物为准。若有变更，恕不另行通知。本公司拥有最终解释权。
The product data referred to in the company shall be subject to material object.
Subject to change without notice. The company has the final right to interpret.

本画册采用生态纸印刷。珍惜资源，善待环境。
This album is printed with eco paper. Cherish resources, treat the environment.

浙江久江泵业有限公司
Zhejiang Jiujiang Pump Co., Ltd.

地址：浙江省温州市永嘉县瓯北镇礁下工业园
电话：0577-67279006　67162006
传真：0577-67038006
网站：www.jjby99.com
Email：467300318@qq.com